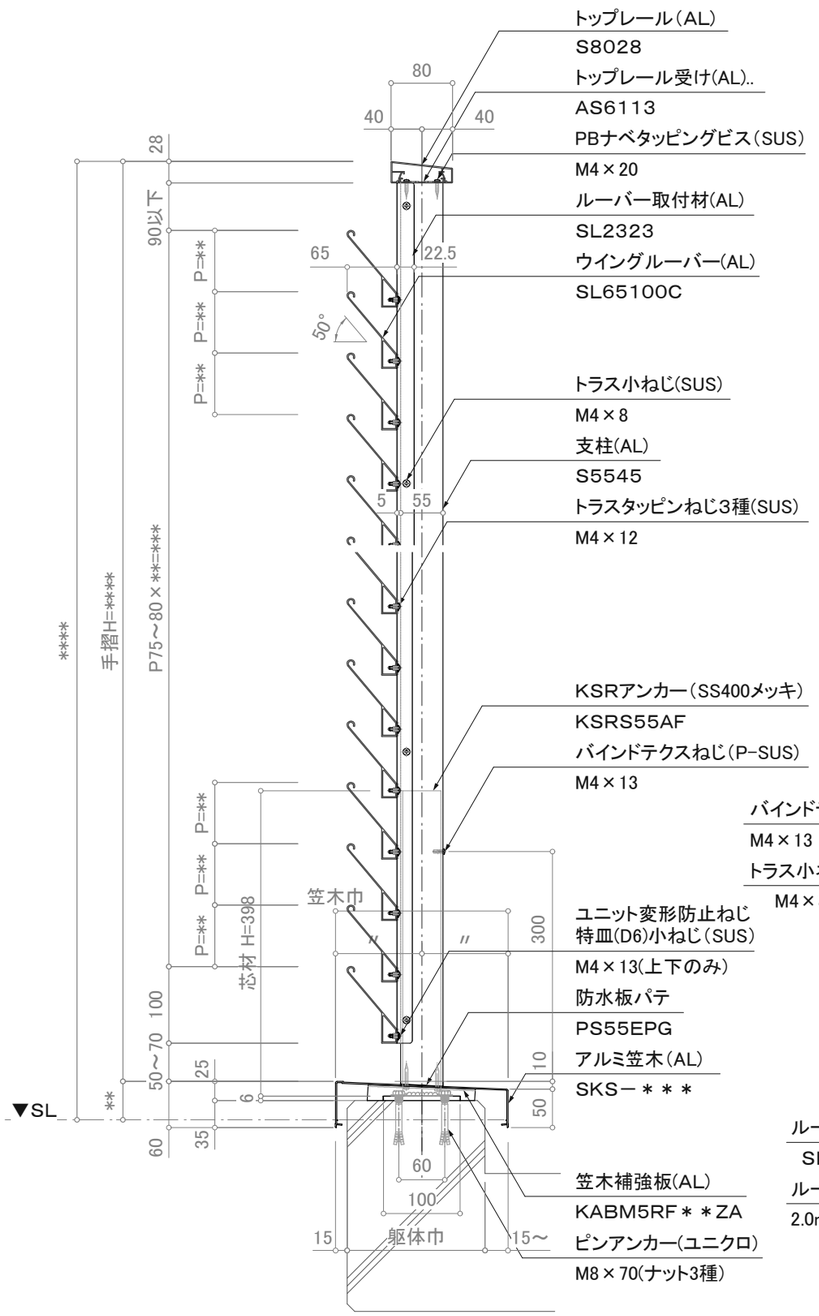

断面図

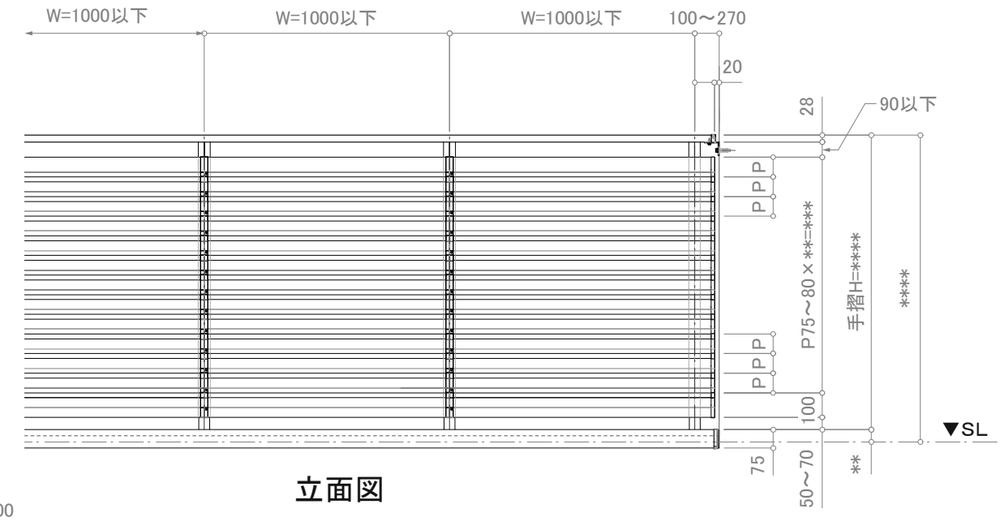

立面図

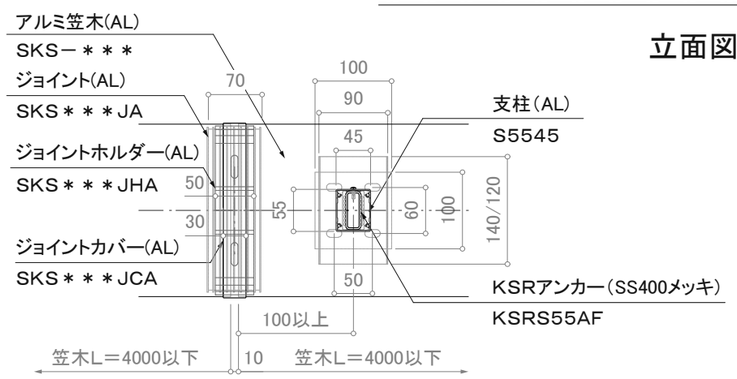

笠木ジョイント部平面詳細図

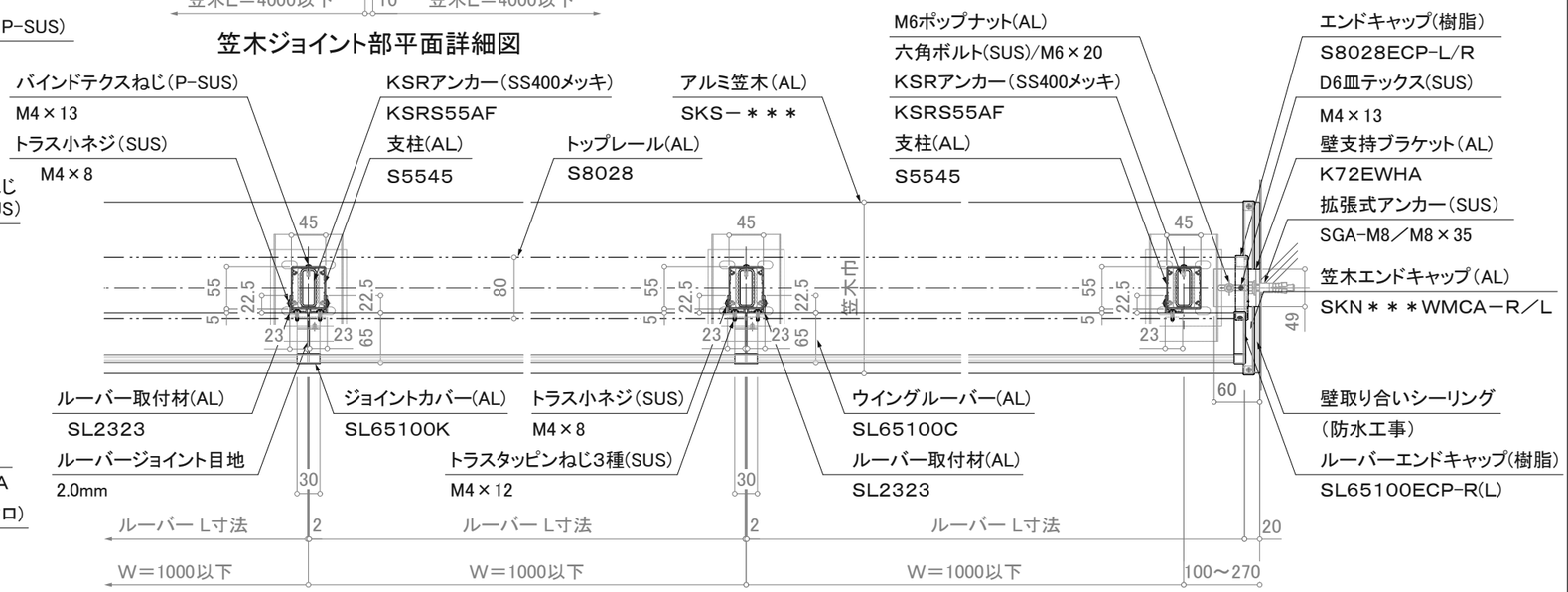

※注意；支柱ピッチは水平荷重強度により異なります。

※壁支持ブラケットはオプションです。

平面詳細図

訂正

△		設計 殿	受領欄	年 月 日	工事名	株式会社サンレール	営業	設計		作成日	図番
△							担当	担当	作図	訂正日	
△		施工 殿	受領欄	年 月 日	名称 アルミ手摺 断面詳細図 ウイングブラインドレール／SL-WB-S8028-SR					縮尺 (A3)=1/8、1/25	

制定日：2006.12.07　改定日：2010.6.22

営-033