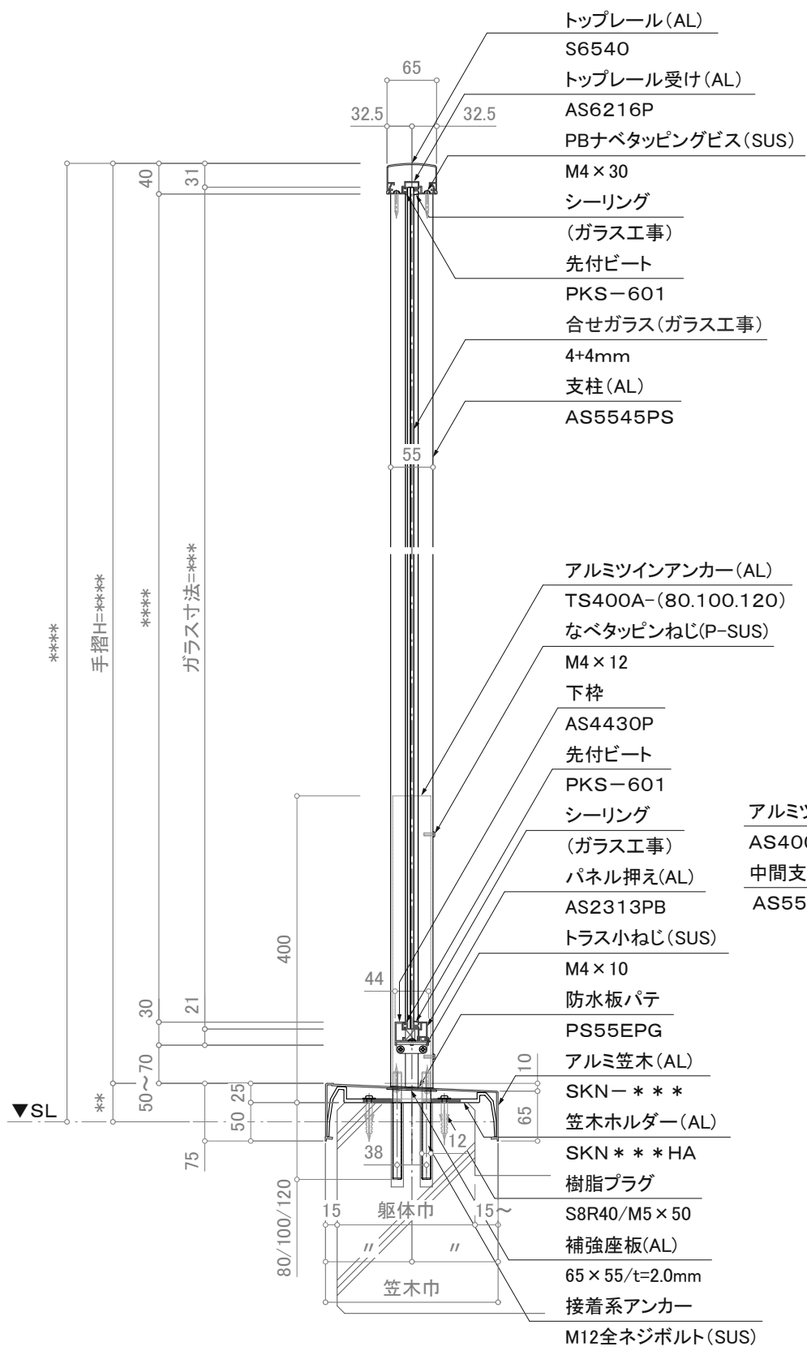

注意事項;躯体巾180未満は80mmアンカーは使用不可。

断面図

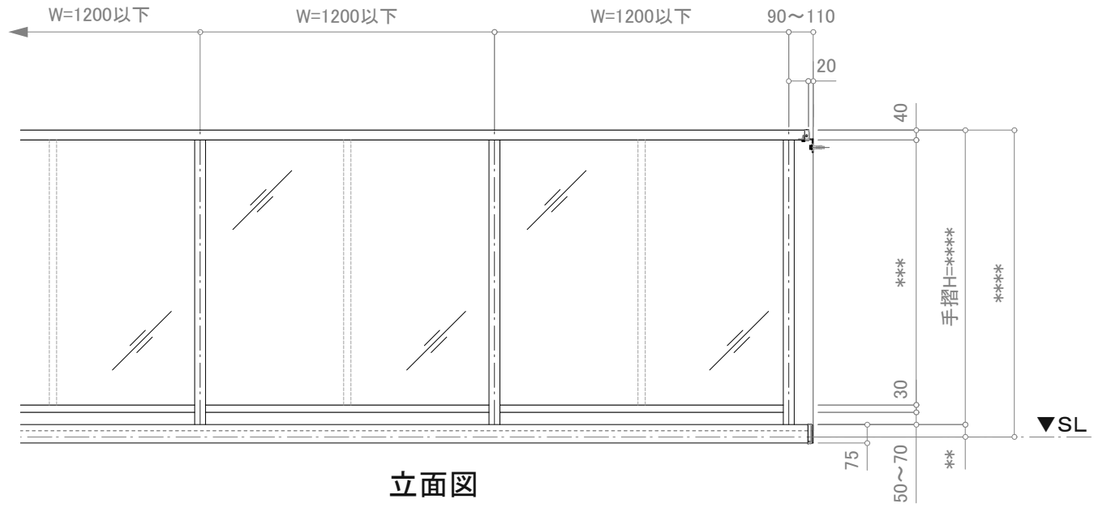

立面図

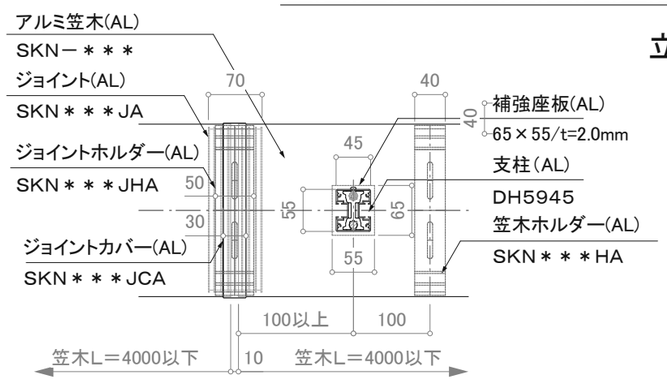

笠木ジョイント部平面詳細図

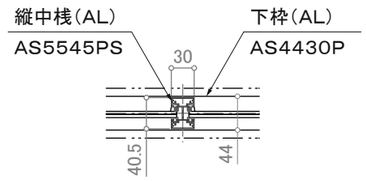

※縦中桟(オプション)

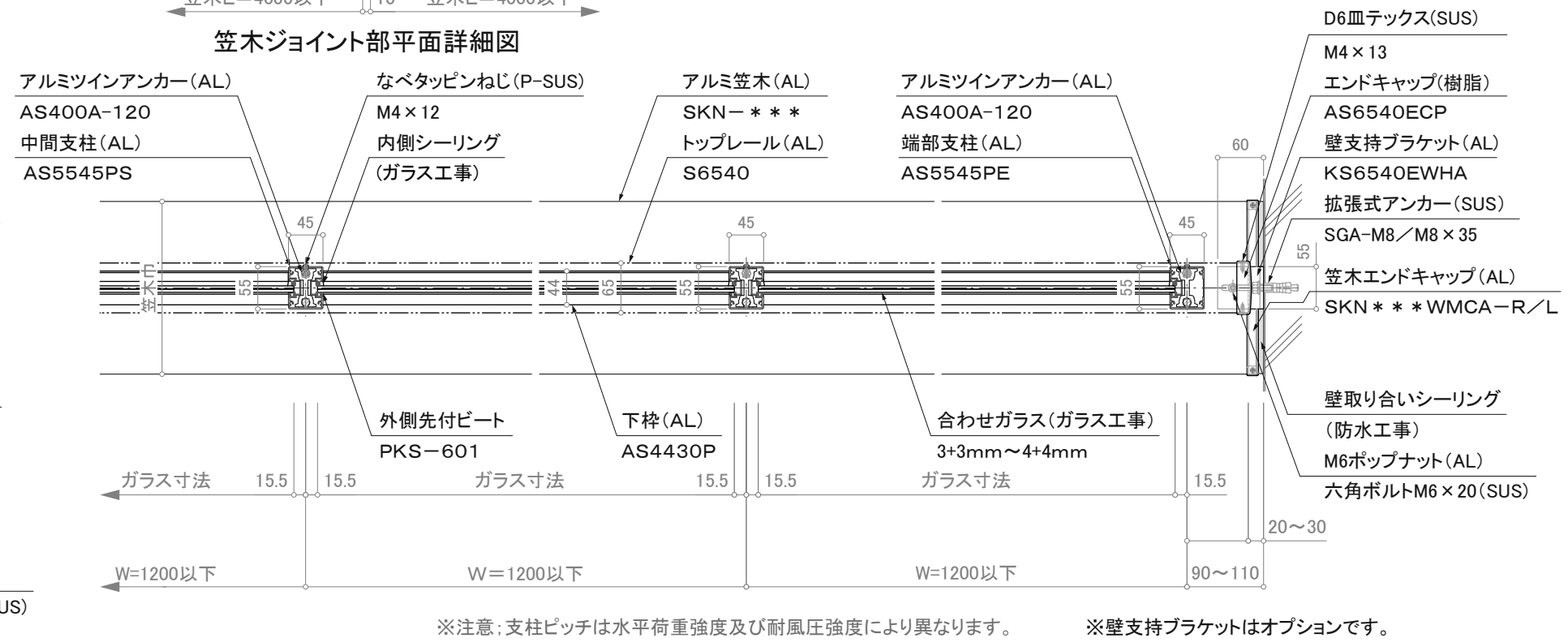

※注意;支柱ピッチは水平荷重強度及び耐風圧強度により異なります。

※壁支持ブラケットはオプションです。

平面詳細図

訂正

△		設計 殿	受領欄	年 月 日	工事名	株式会社サンレール	営業	設計		作成日		図 番
△							担当	担当	作図	訂正日		
△		施工 殿	受領欄	年 月 日	名 称 アルミ手摺 断面詳細図 クリアレール45／KL-CRP-8-S6540-KT					縮 尺	(A3)=1/8、1/25	

制定日:2006.12.07　改定日: 2010.6.22