二段

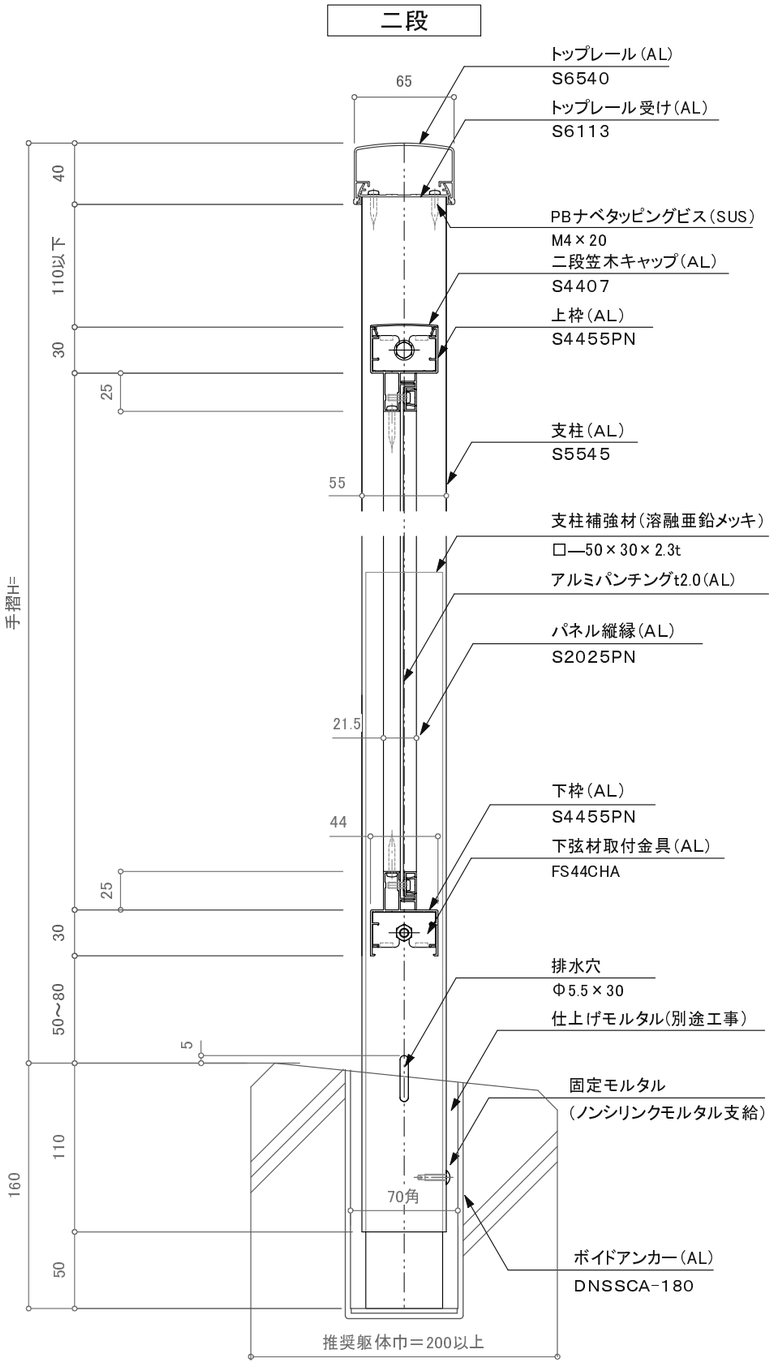

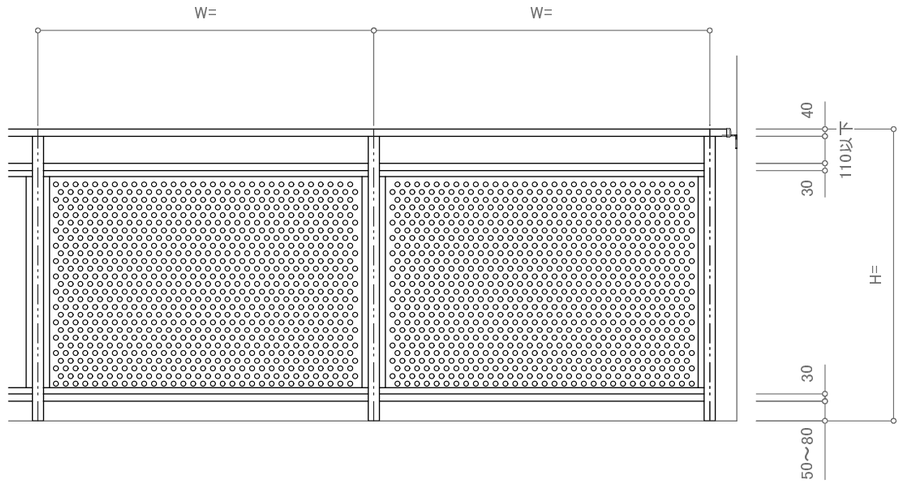

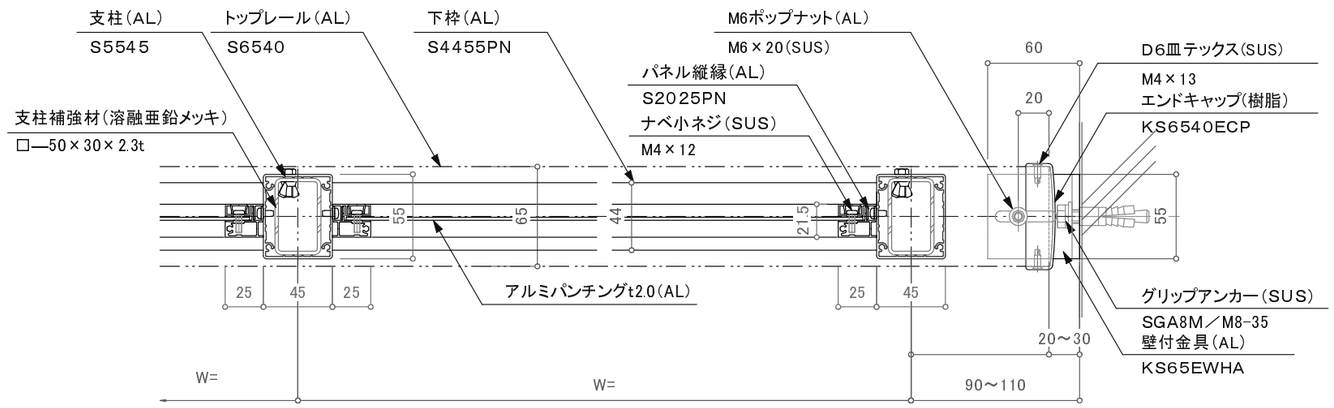

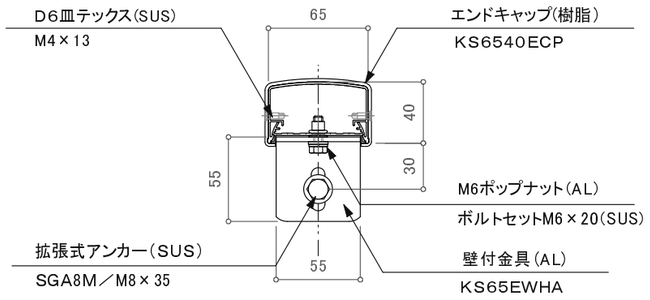

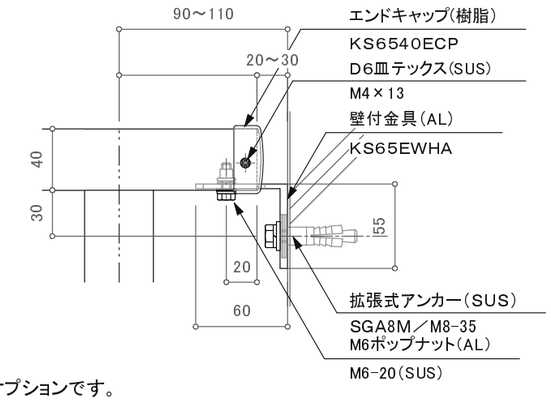

※壁支持ブラケットはオプションです。

訂正

設計 殿	受領欄	年 月 日	工事名	株式会社サンレール	営業 担当	設計 担当 作図	作成日	図番
施工 殿	受領欄	年 月 日	名称 S6540二段パンチングパネルタイプ ボイドアンカー工法 断面図				訂正日	
							縮尺	

制定日：2006.12.07　改定日：2010.6.22