一段

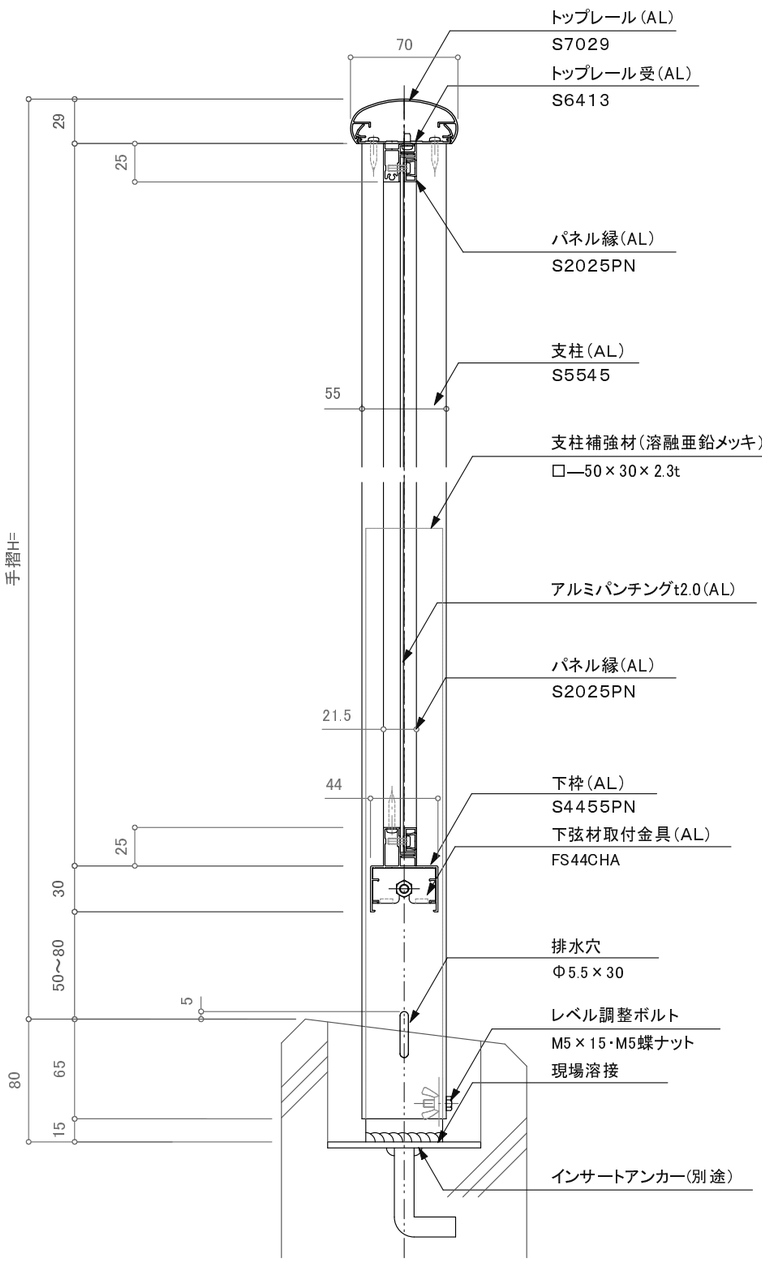

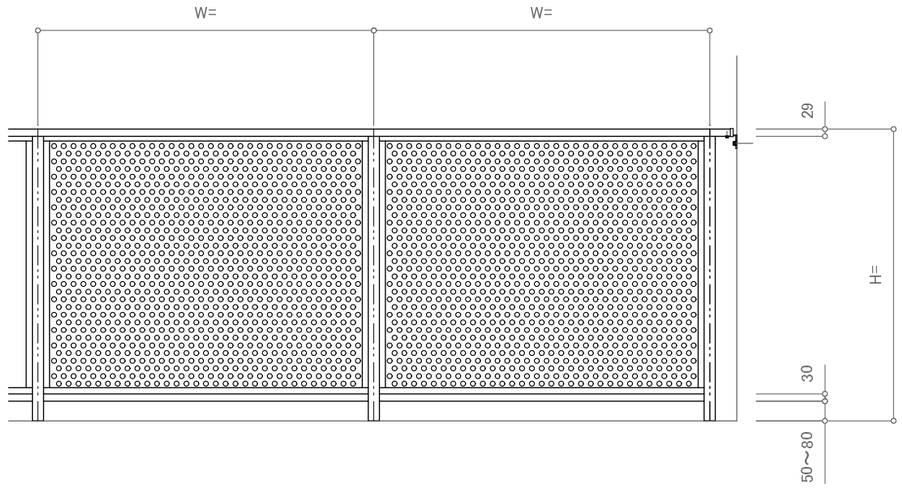

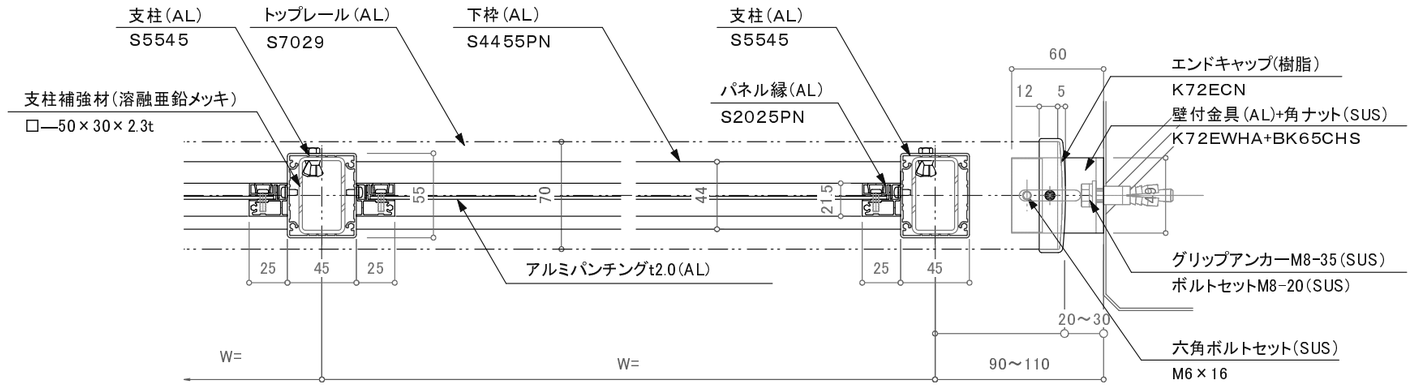

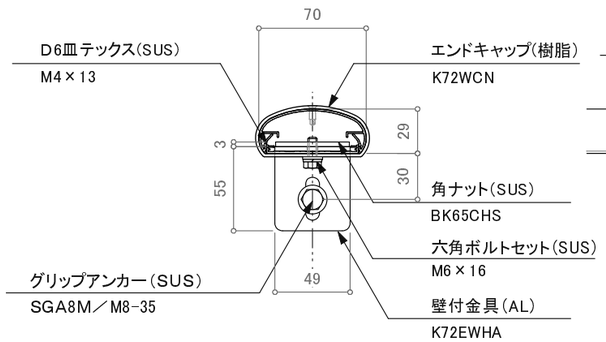

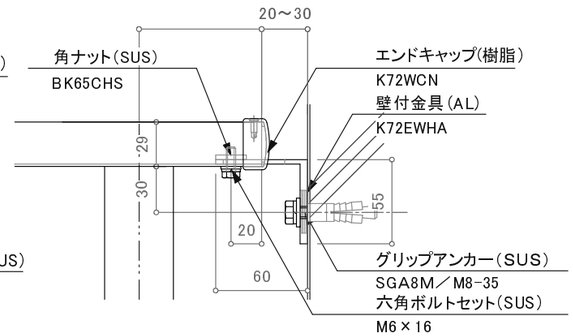

※壁支持ブラケットはオプションです。

訂正

△	設計 殿	受領欄	年 月 日	工事名	株式会社サンレール	営業 担当	設計 担当 / 作図	作成日 / 訂正日 / 縮尺	図番
△	施工 殿	受領欄	年 月 日	名称 アルミ手摺／S7029一段パンチングタイプ 先付溶接アンカー工法 断面図				

制定日:2006.12.07　改定日: 2010.6.22