一段

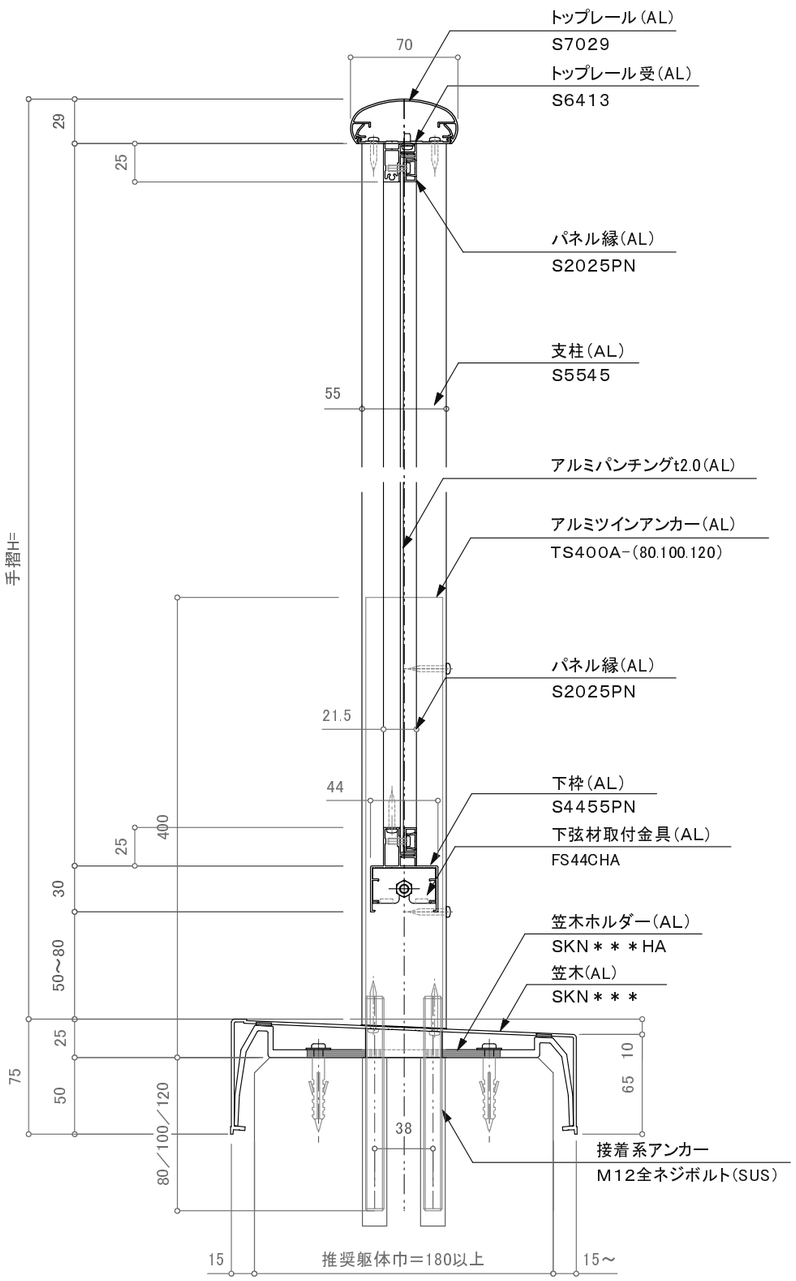

※躯体巾180mm未満の場合80mmアンカーは使用不可。

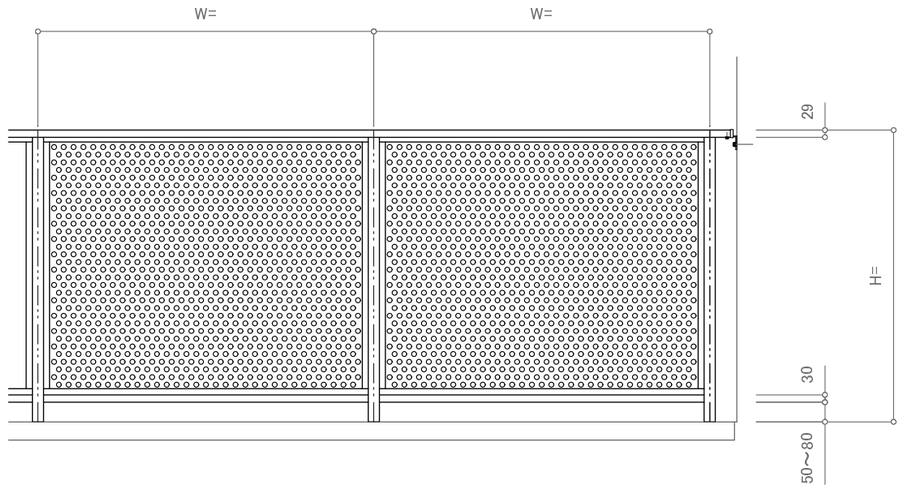

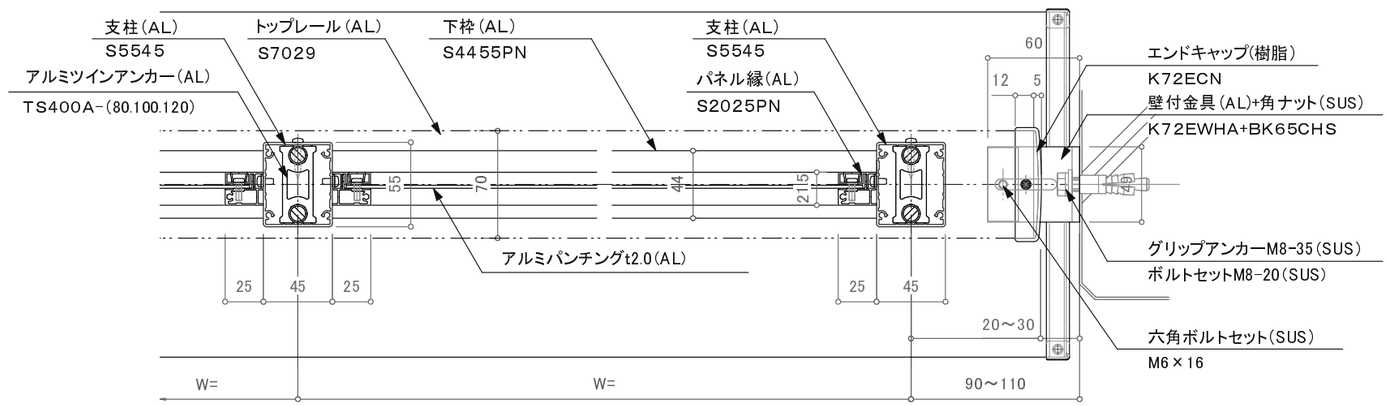

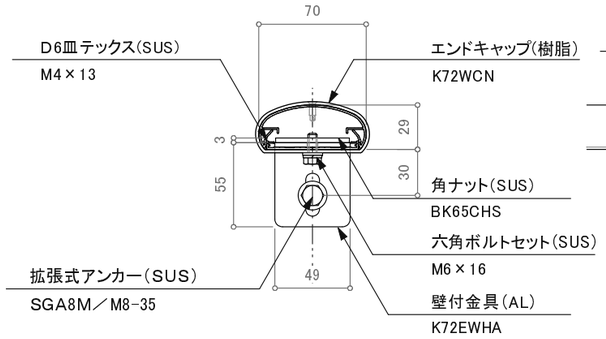

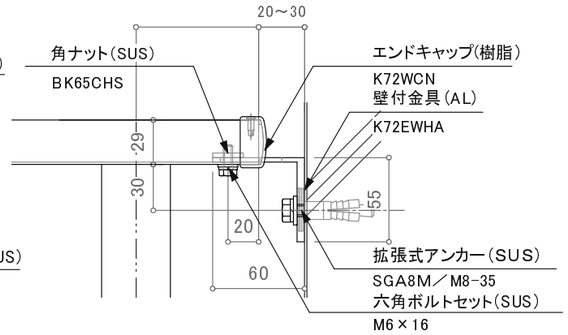

※壁支持ブラケットはオプションです。

訂正

設計 殿	受領欄	年 月 日	工事名	株式会社サンレール	営業 担当	設計 担当	作図	作成日	図番
施工 殿	受領欄	年 月 日	名称 アルミ笠木付手摺／S7029一段パンチングタイプ カサレール一体型ツインアンカー工法 断面図					訂正日 / 縮尺	

制定日：2006.12.07　改定日：2010.6.22