一段

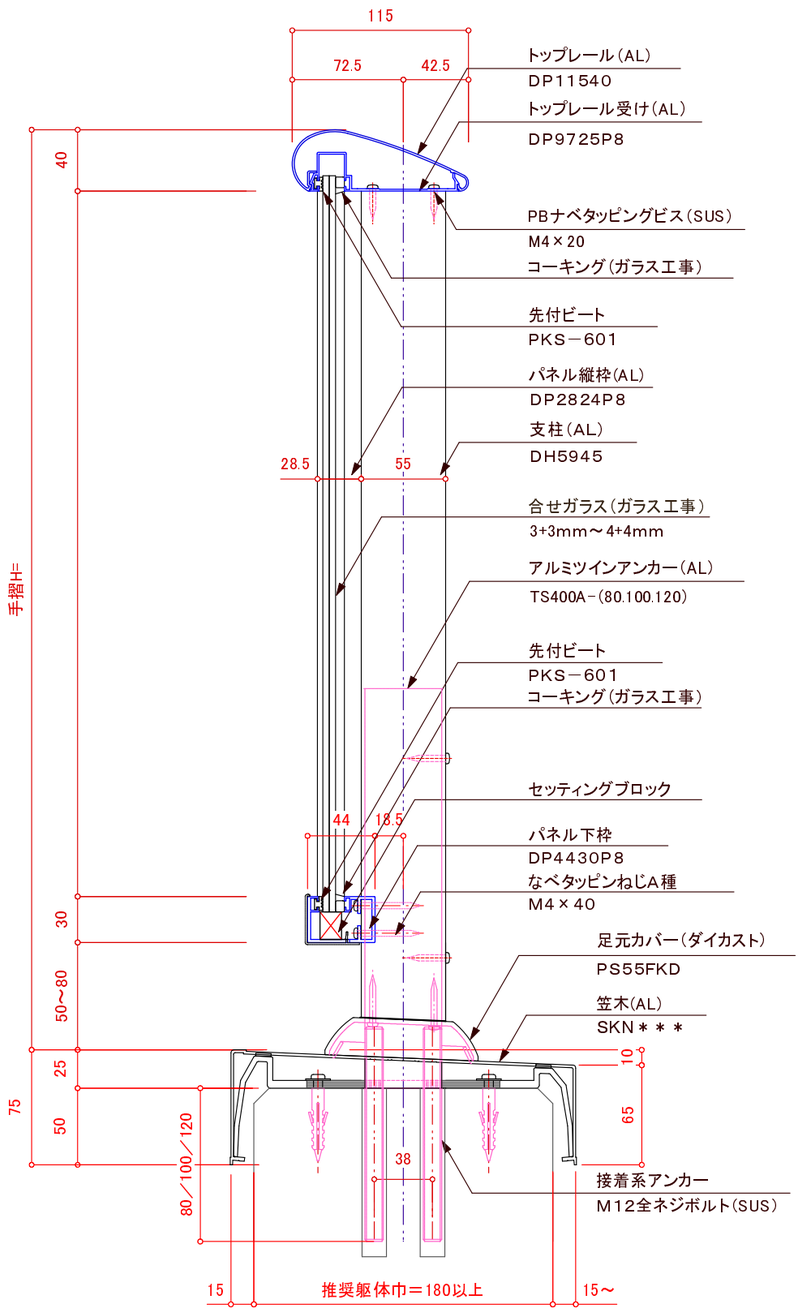

※躯体巾180mm未満の場合80mmアンカーは使用不可。

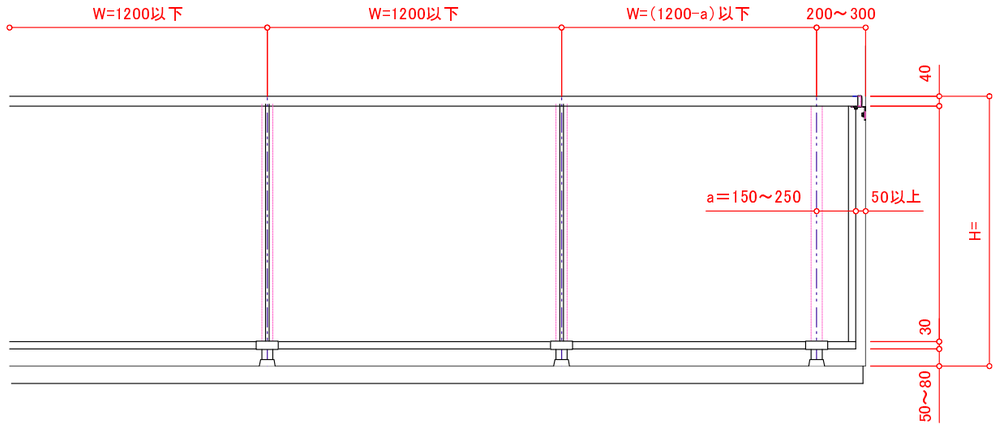

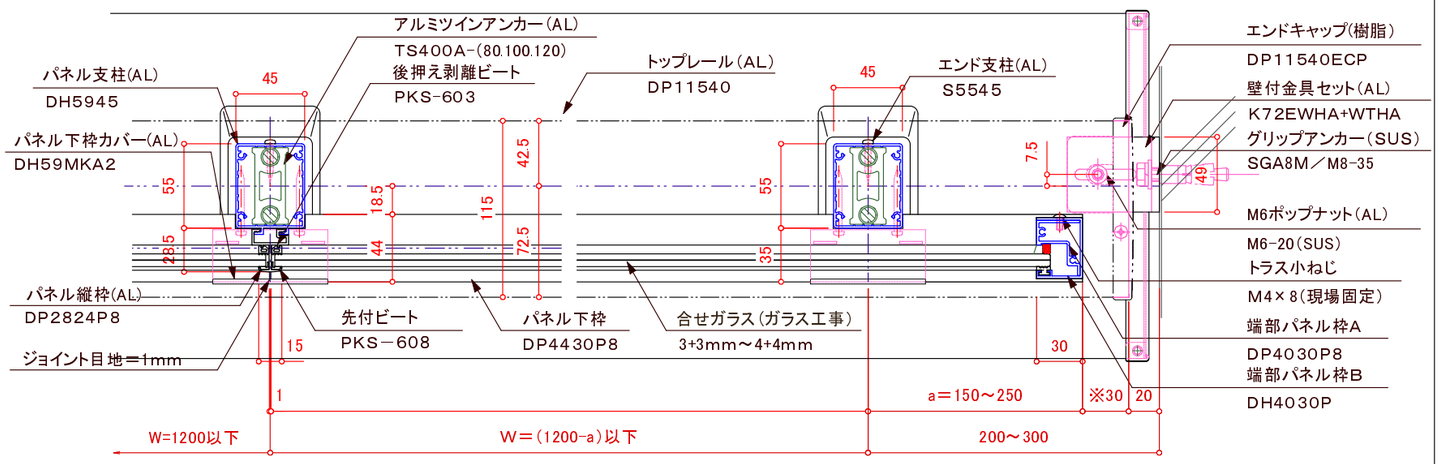

※注意；支柱ピッチは設計強度及び耐風圧強度により異なります。

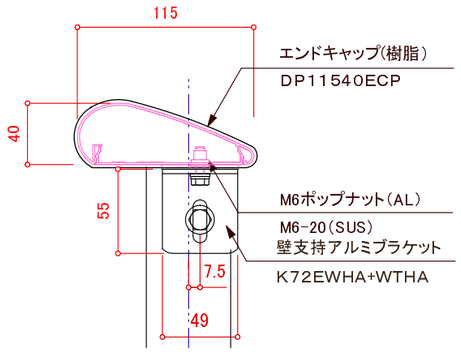

※壁支持ブラケットはオプションです。

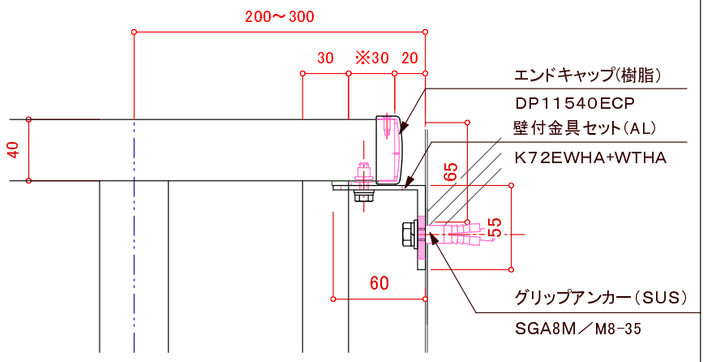

※注意；一段パネルの端部パネル枠位置はエンドキャップから30mm以上

訂正

△	設計 殿	受領欄	年 月 日	工事名	株式会社サンレール	営業	設計	作成日		図 番
△						担当	担当 作図	訂正日		
△	施工 殿	受領欄	年 月 日	名 称 フラットレール一段パネル8mm仕様 アルミ笠木付手摺／ノックダウン工法				縮 尺		

制定日：2006.12.07　改定日：2010.6.22

営-033