一段

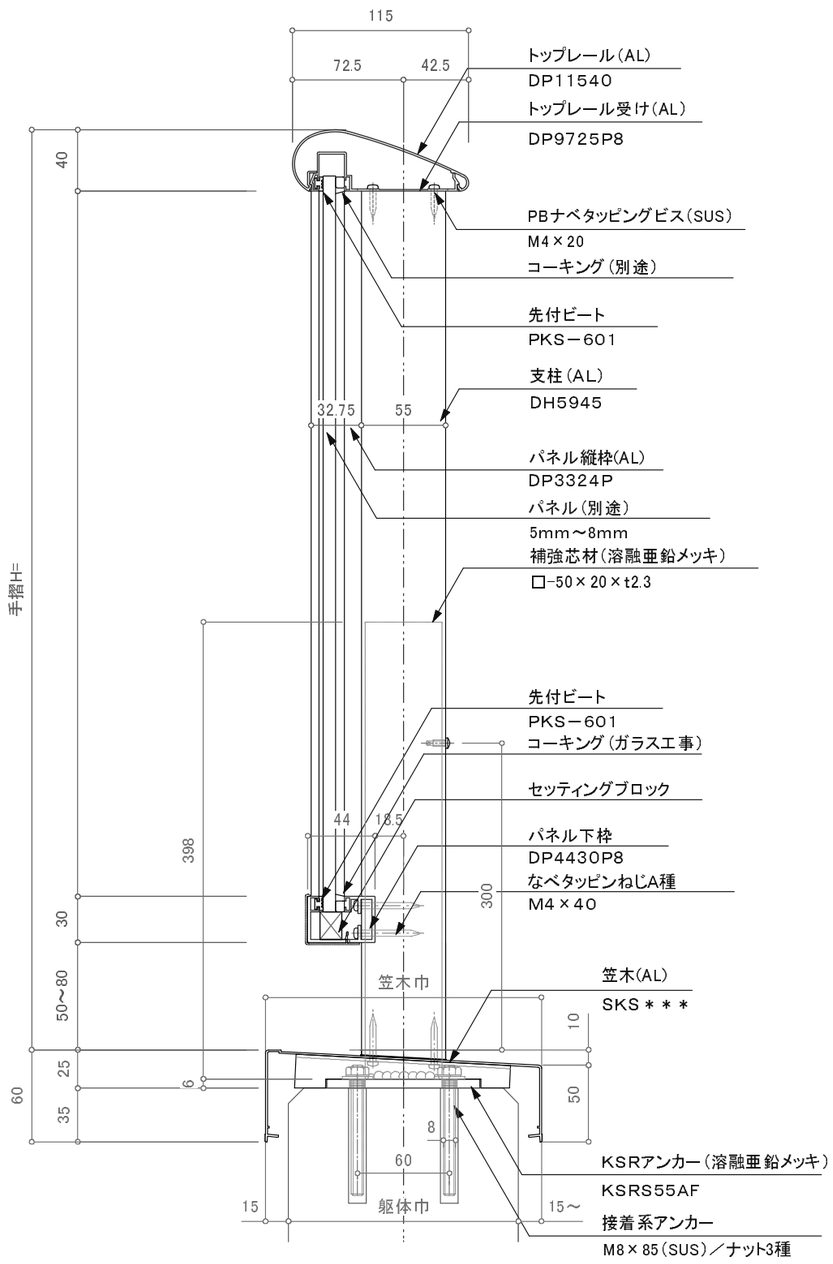

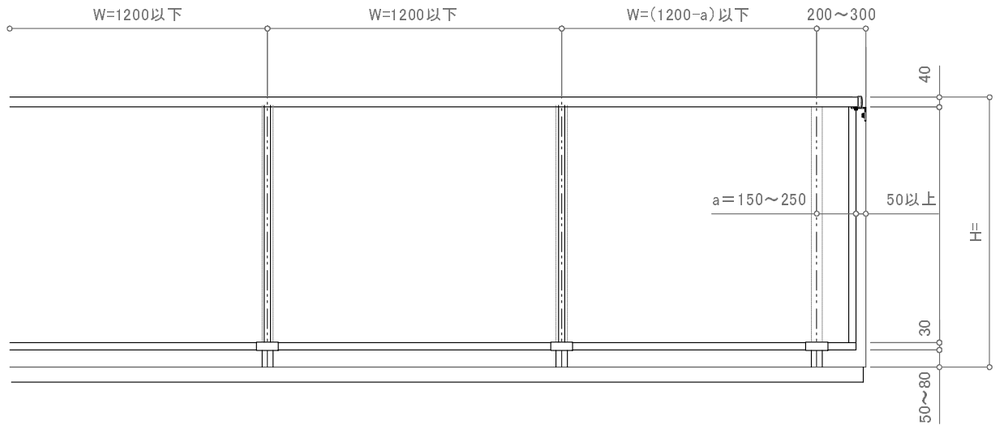

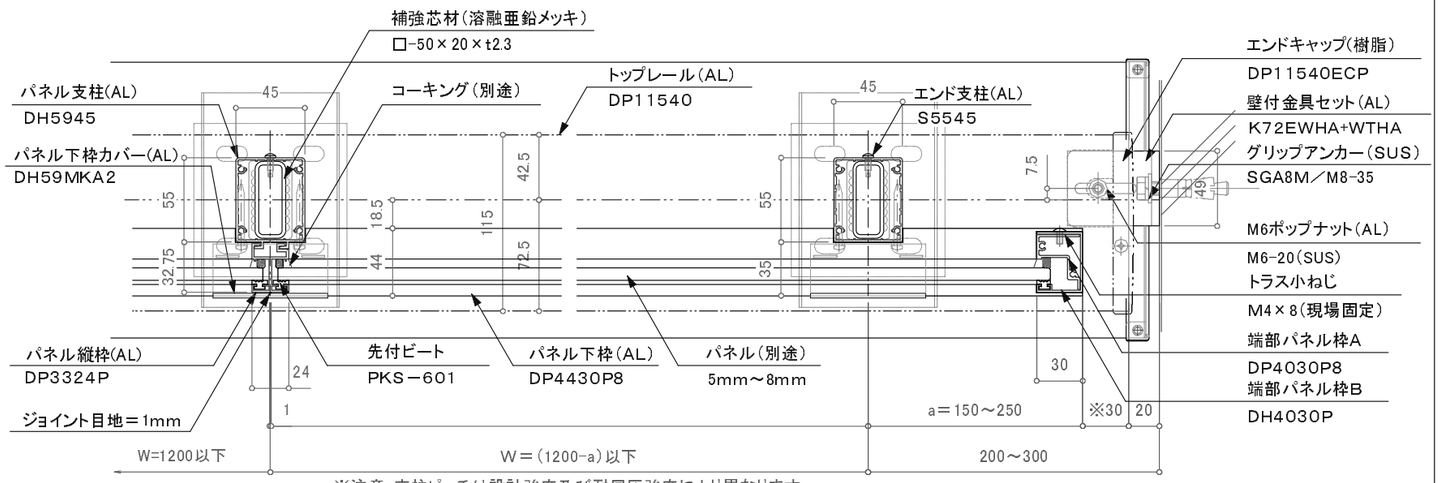

※注意:支柱ピッチは設計強度及び耐風圧強度により異なります。

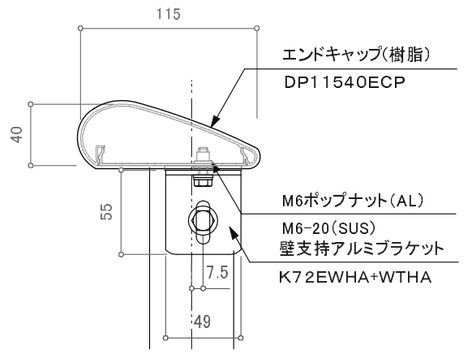

※壁支持ブラケットはオプションです。

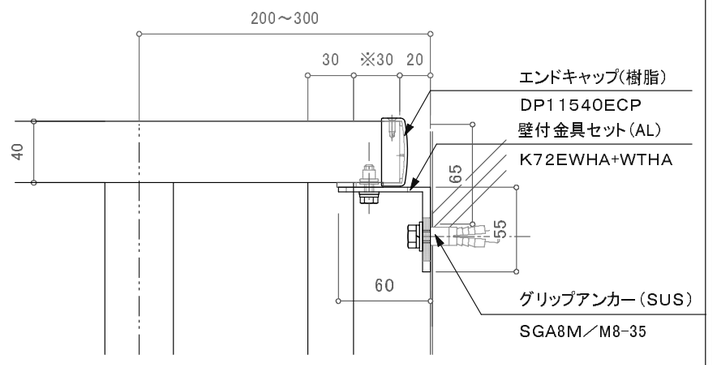

※注意:一段パネルの端部パネル枠位置はエンドキャップから30mm以上

訂正

△	設計 殿	受領欄	年 月 日	工事名	株式会社サンレール	営業	設計		作成日	図 番
△						担当	担当	作図	訂正日	
△	施工 殿	受領欄	年 月 日	名 称 アルミ手摺／フラットレールⅢ型 カサレールKSRアンカー工法 断面図					縮 尺	

制定日:2006.12.07　改定日:2010.6.22