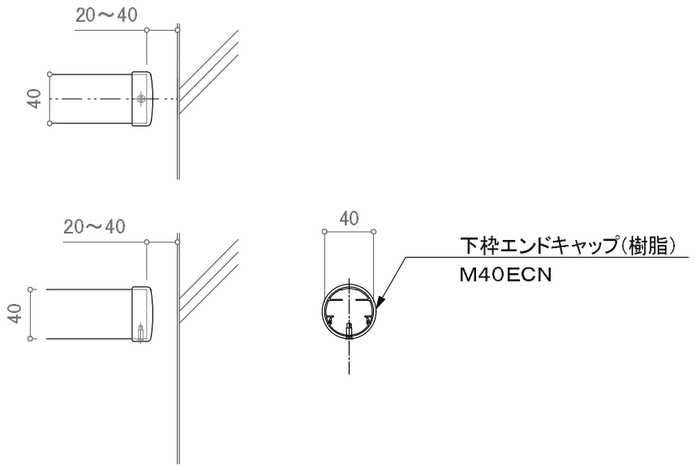

エンドキャップ仕様

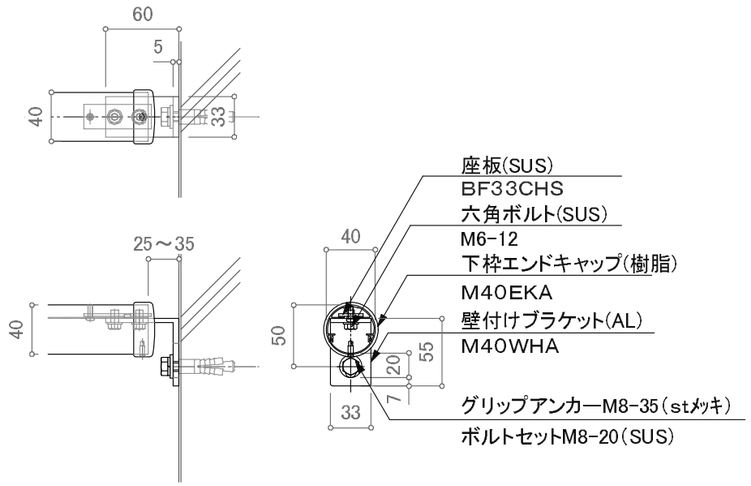

壁支持ブラケット仕様(標準下枠)

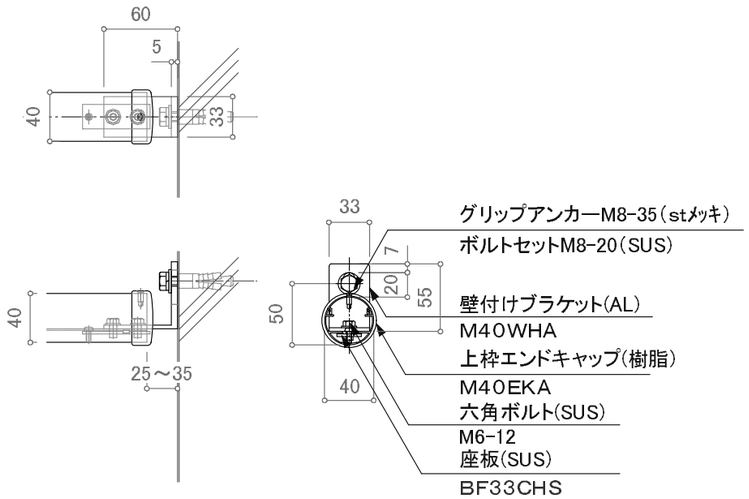

壁支持ブラケット仕様(標準上枠)

訂正

△		設計	殿	受領欄	年 月 日	工事名	株式会社サンレール	営業	設計	作成日	図番
△								担当	担当 作図	訂正日	
△		施工	殿	受領欄	年 月 日	名称 壁支持納まり図(M40)				縮尺	
△										用紙サイズ(A3)	

制定日:2006.12.07　改定日: 2010.6.22