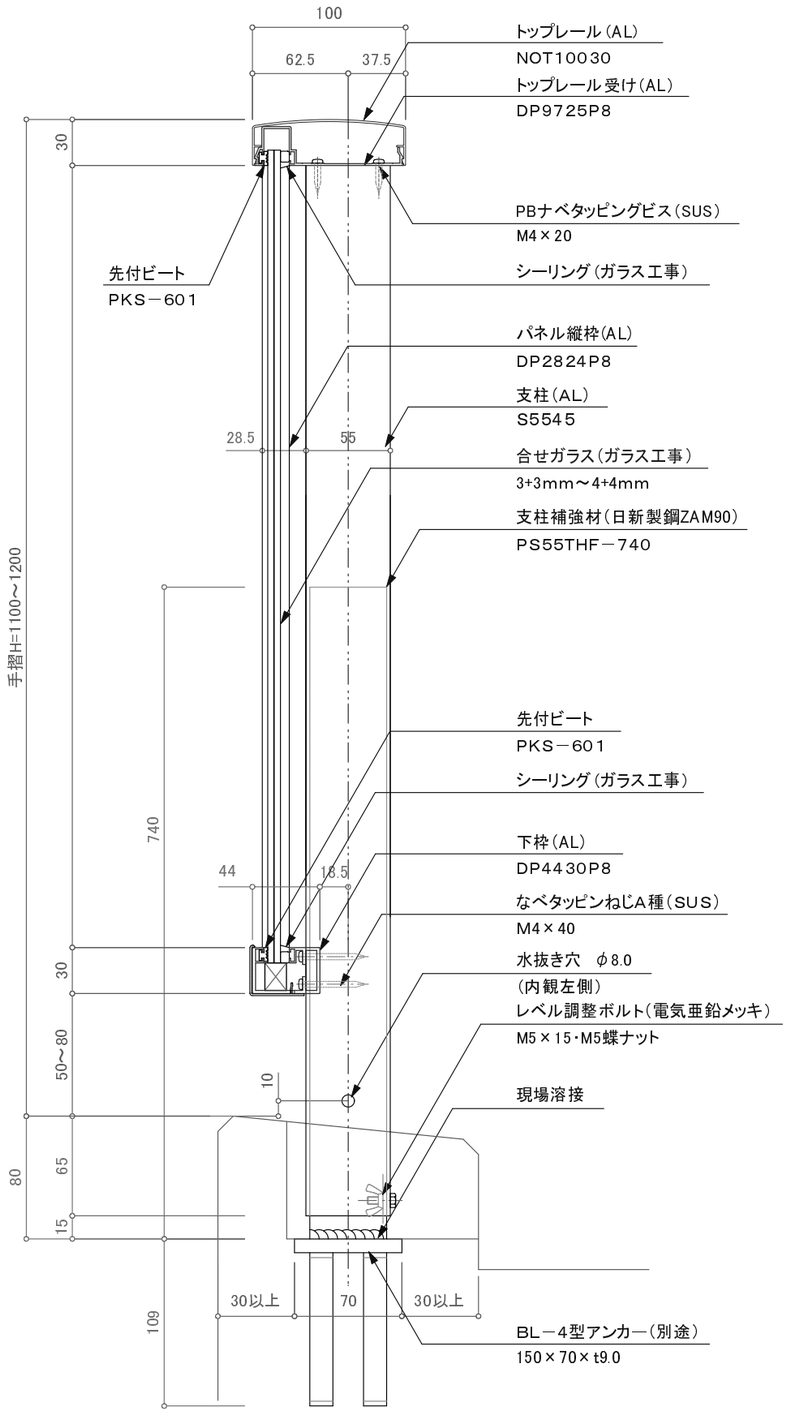

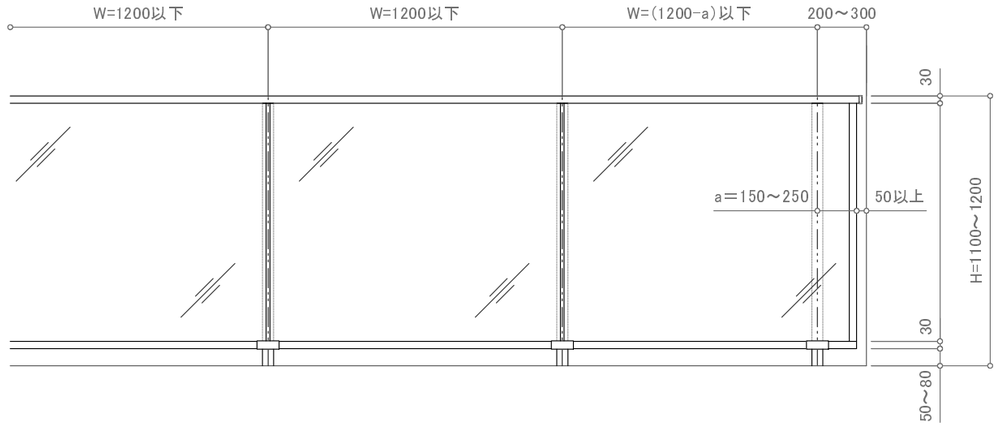

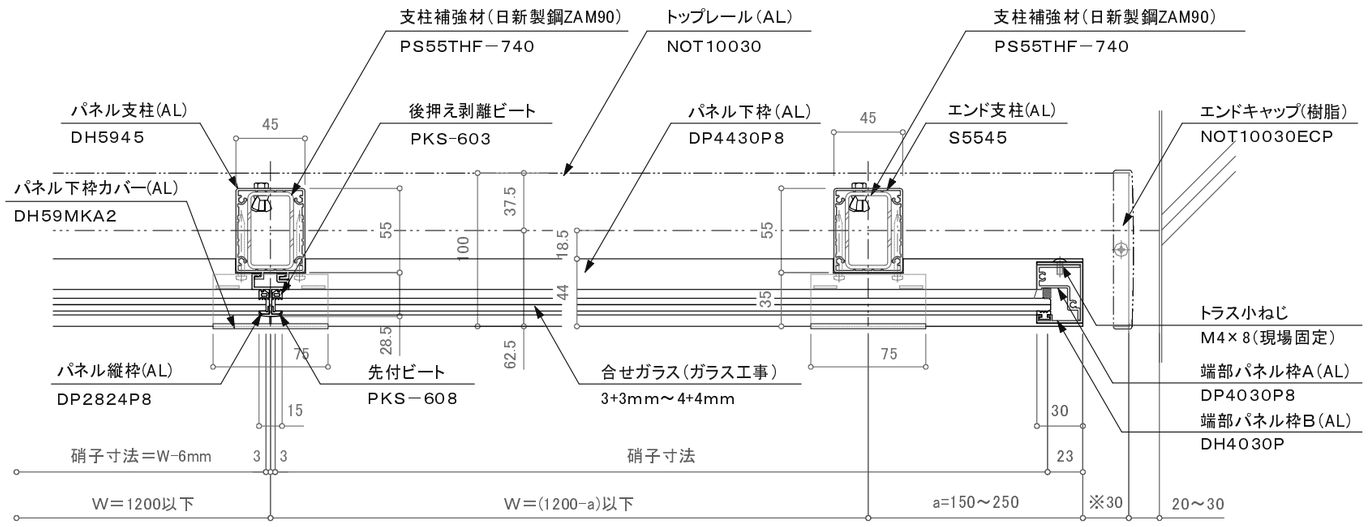

バルコニー用150型／FBS－SS

訂正

設計 殿	受領欄	年　月　日	工事名	株式会社サンレール	営業 担当	設計 担当	作図	作成日 / 訂正日 / 縮尺	図番
施工 殿	受領欄	年　月　日	名称　アルミ手摺／FBS－SS フラットレールⅠ型／先付溶接工法						

制定日：2006.12.07　　改定日：2010.6.22