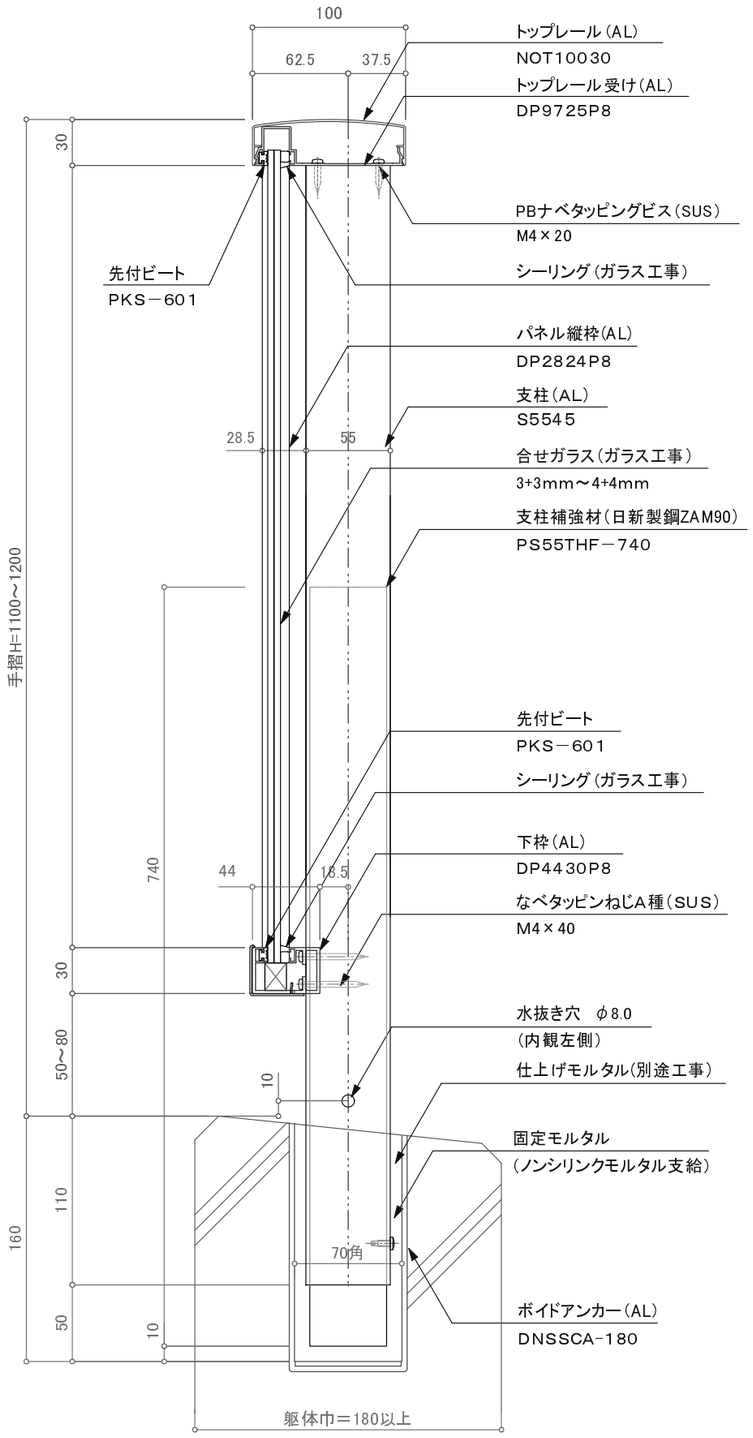

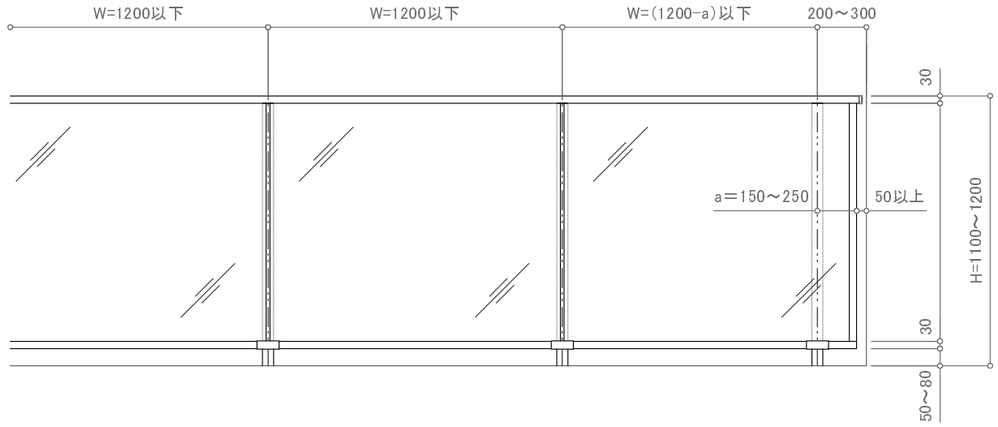

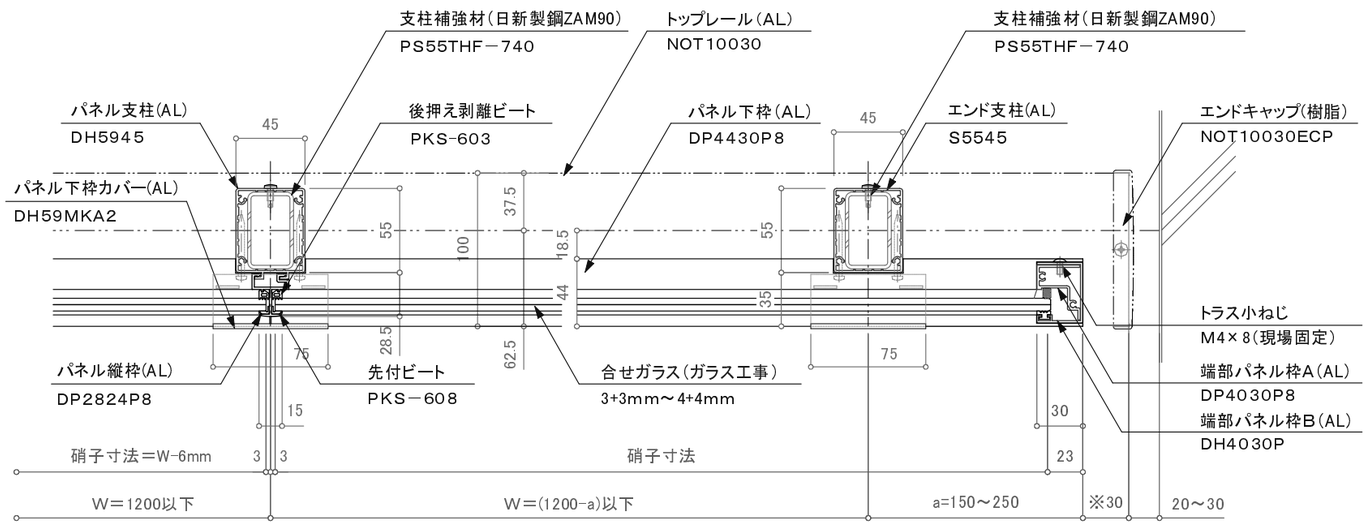

バルコニー用150型／FBS－SS－B

訂正

設計 殿	受領欄	年　月　日	工事名	株式会社サンレール	営業	設計	作成日	図　番
					担当	担当　作図	訂正日	
施工 殿	受領欄	年　月　日	名　称　アルミ手摺／FBS－SS－B フラットレールⅠ型／ボイドアンカー工法				縮　尺	

制定日：2006.12.07　　改定日：2010.6.22