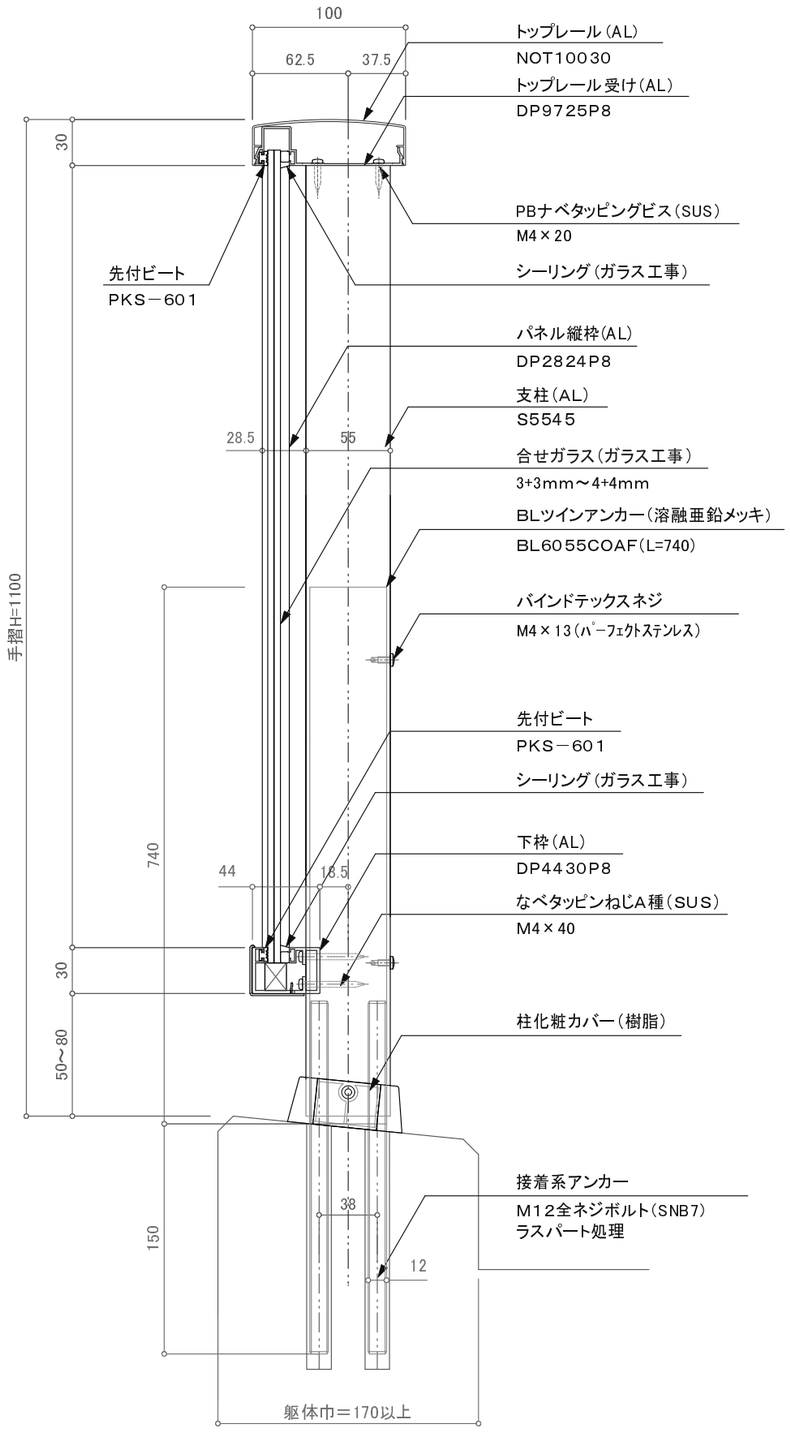

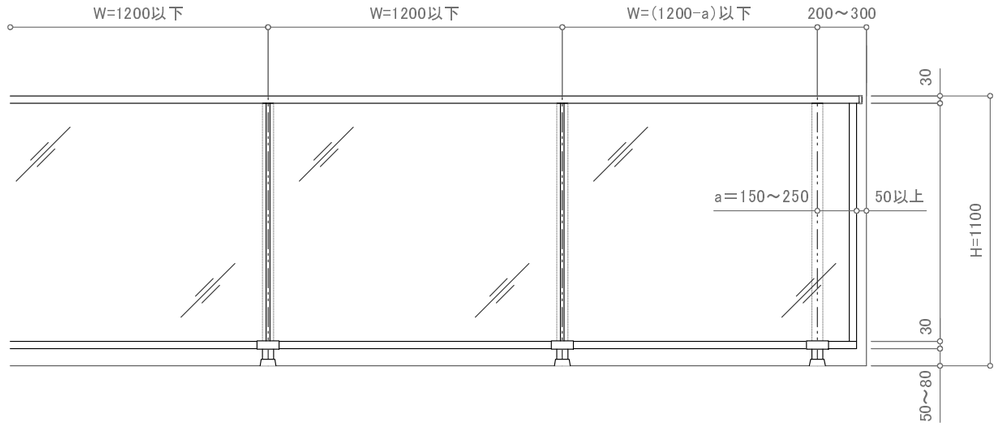

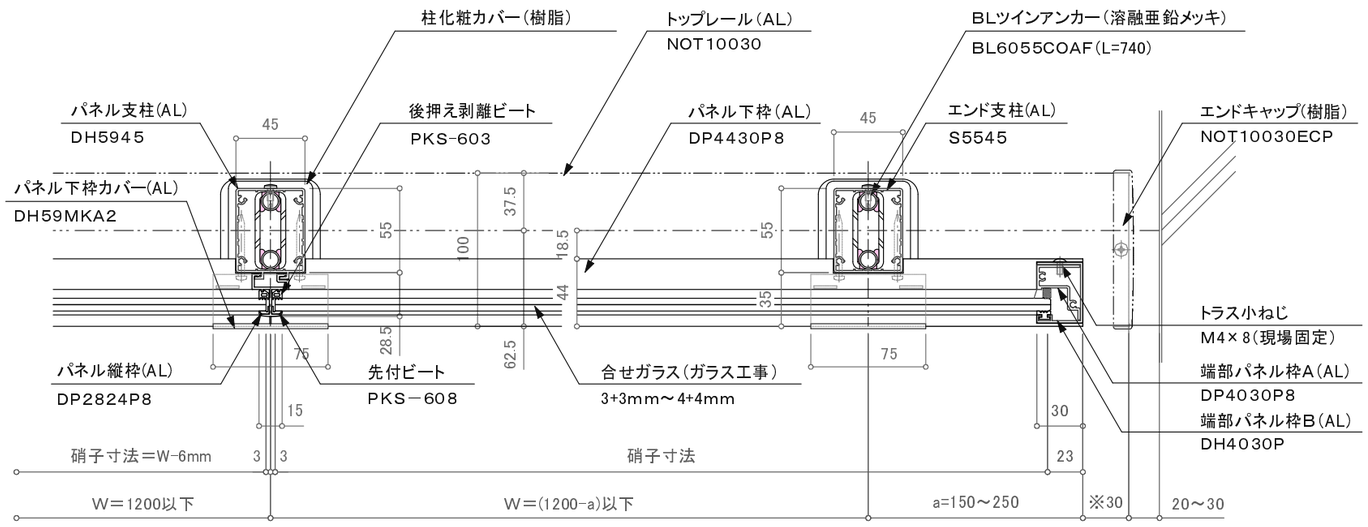

バルコニー用150型／FBS－2BW2

訂正

設計 殿	受領欄	年 月 日	工事名	株式会社サンレール	営業	設計	作成日	図 番
					担当	担当 作図	訂正日	
施工 殿	受領欄	年 月 日	名 称 アルミ手摺／FBS－2BW2 フラットレール I 型／ツインアンカー工法				縮 尺	

制定日：2006.12.07　　改定日：2010.6.22

営-033