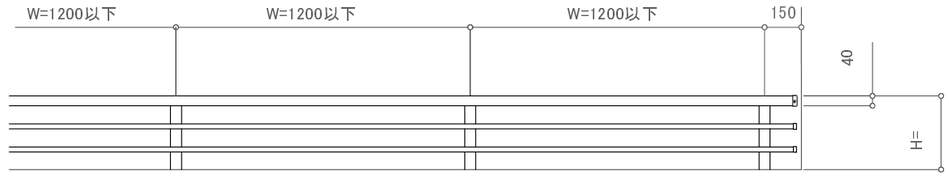

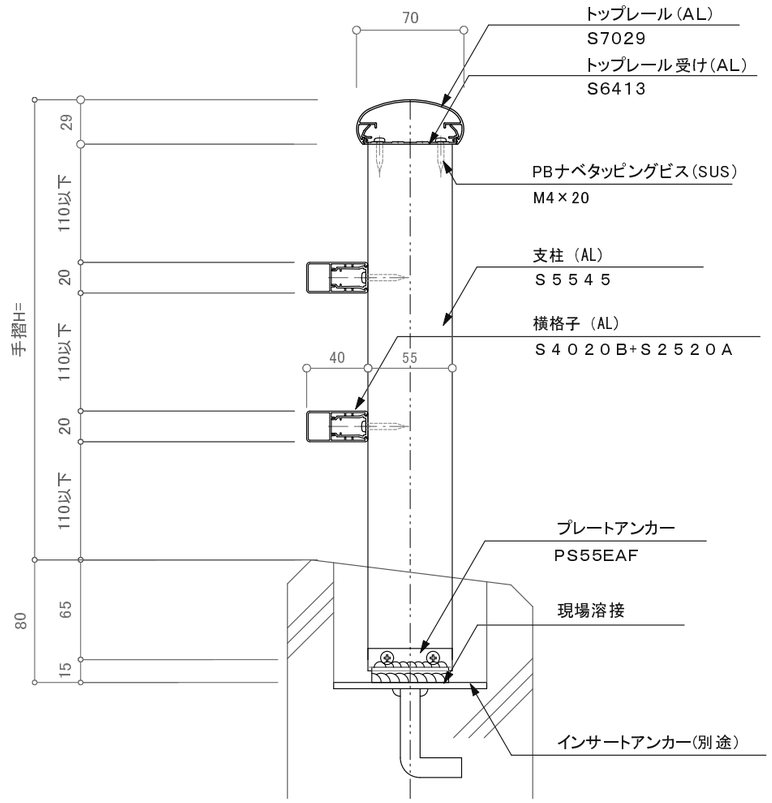

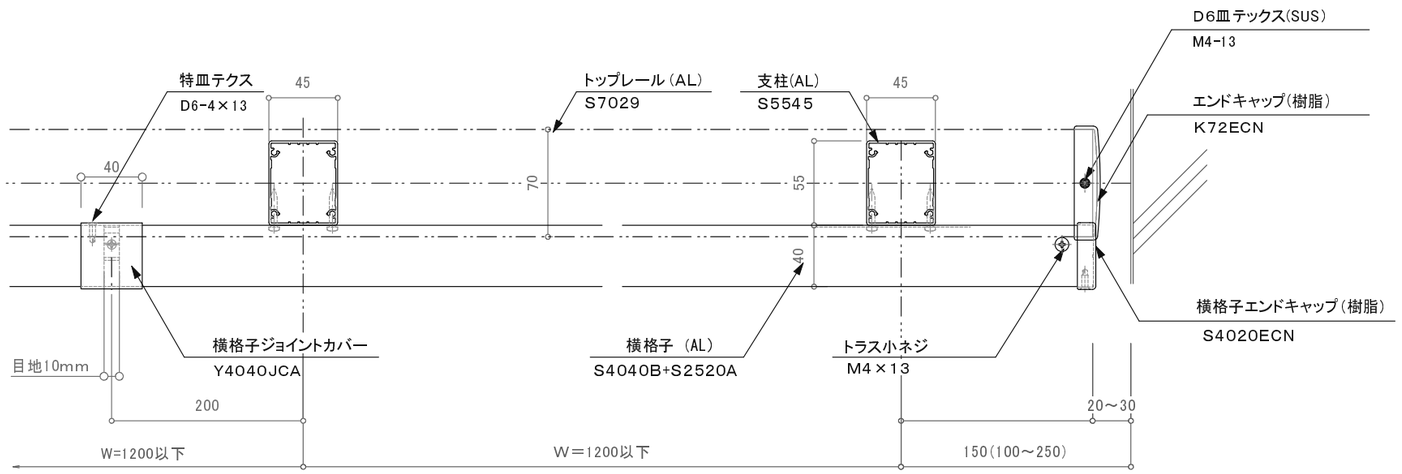

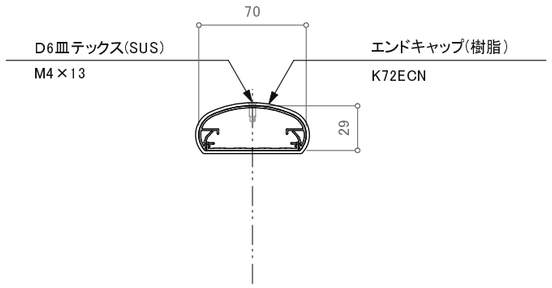

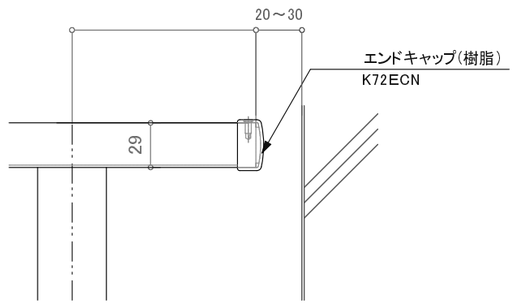

訂正

△		設計	受領欄	年 月 日	工事名	株式会社サンレール	営業	設 計		受注番号	
△			殿				担当	担当	作図	工作番号	
△										作成日	図番
△		施工	受領欄	年 月 日	名 称 S7029横格子（S4020）デザイン アルミ手摺／先付溶接アンカー工法					訂正日	
△			殿							縮 尺	

提出

訂正図

承諾図

帳票No営-033 制定日：2006.12.25 改訂日：