二段

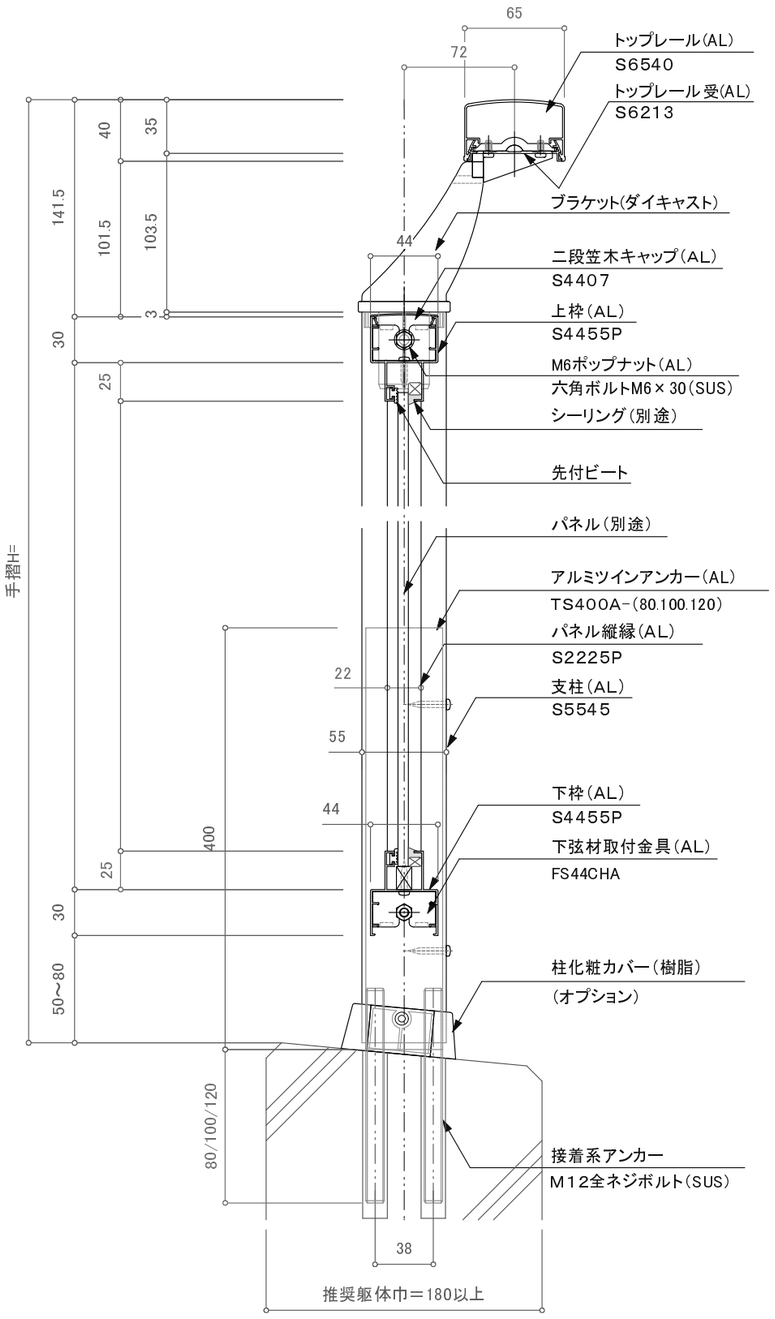

注意事項：躯体巾180未満は80mmアンカーは使用不可。

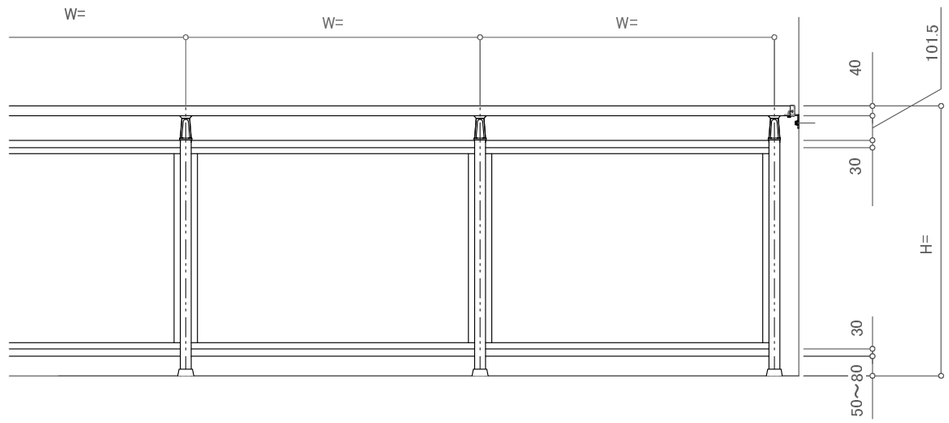

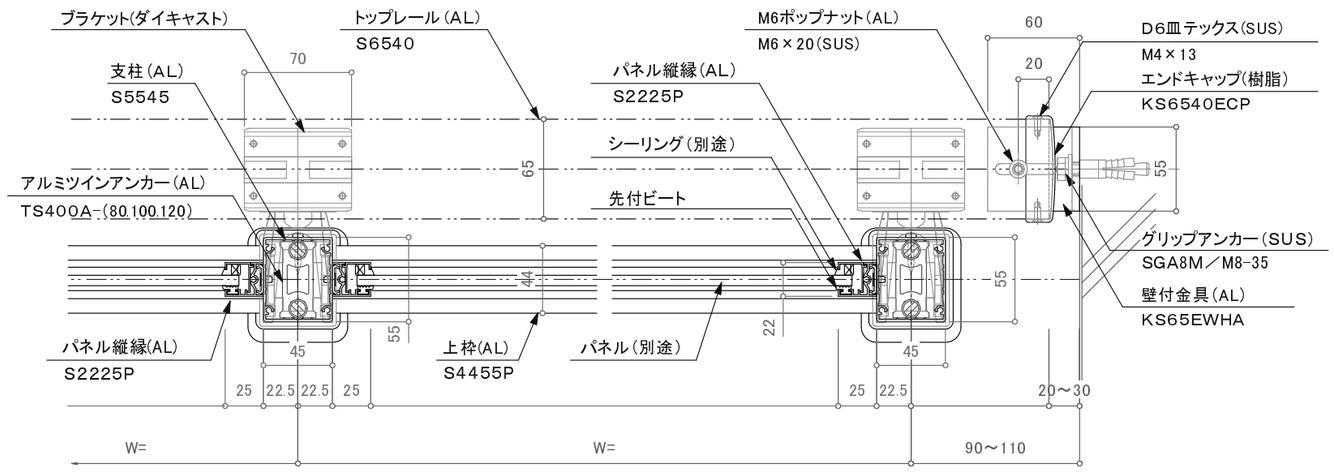

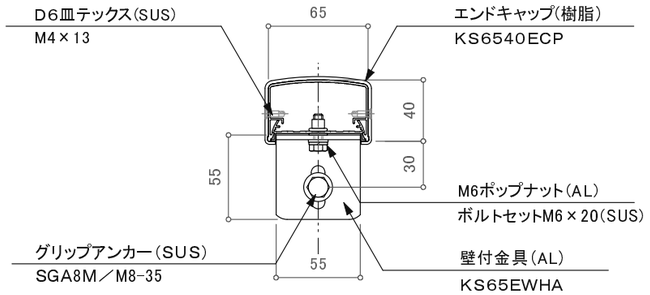

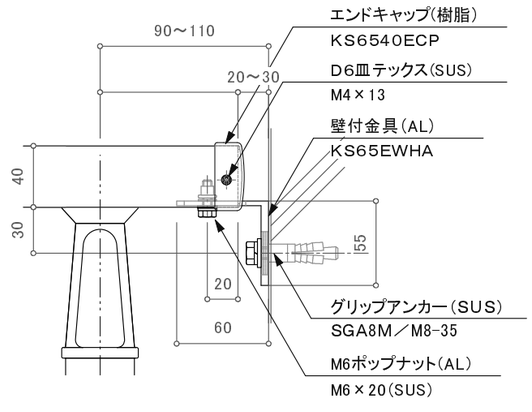

訂正

設計 殿	受領欄	年 月 日	工事名	株式会社サンレール	営業 担当	設計 担当	作図	作成日	図番
施工 殿	受領欄	年 月 日	名称 S6540イントップ二段パネルデザイン アルミツインアンカー工法 断面図					訂正日 / 縮尺	

制定日：2006.12.07　　改定日：2010.6.22