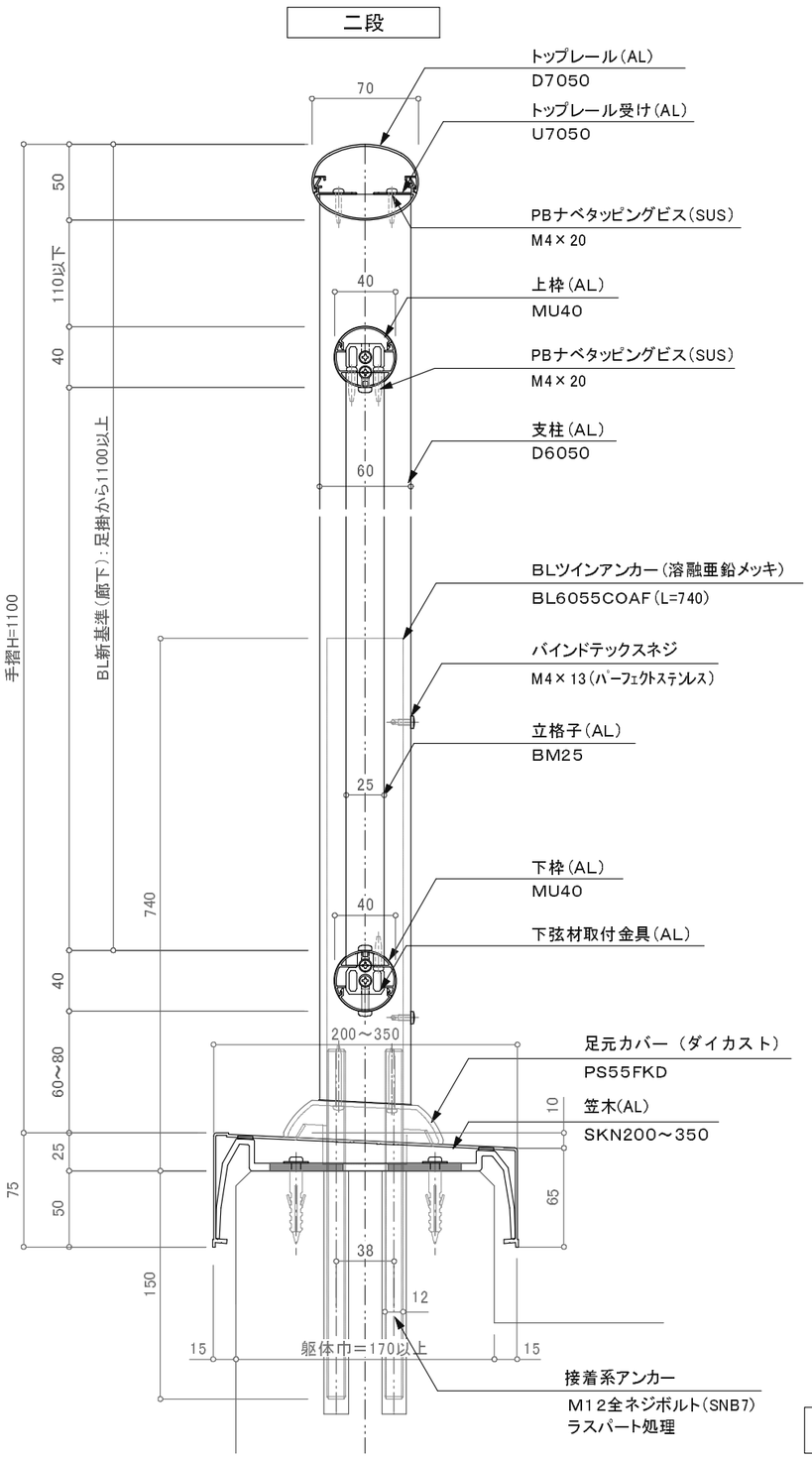

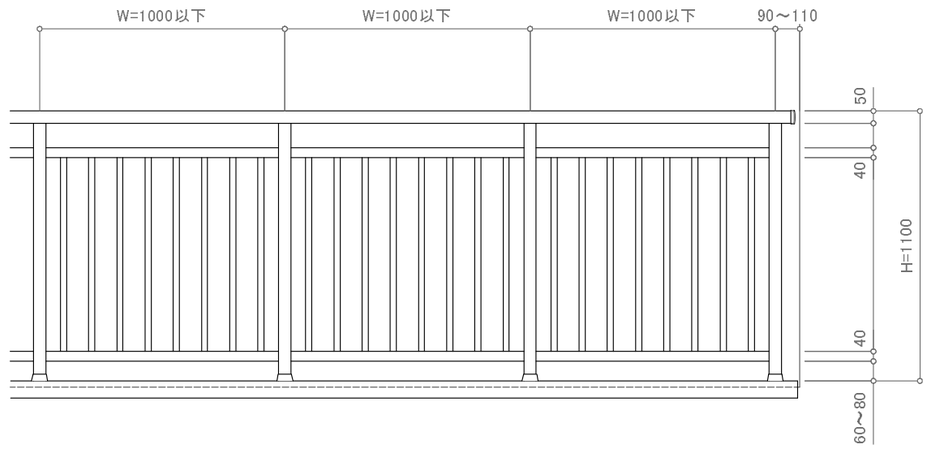

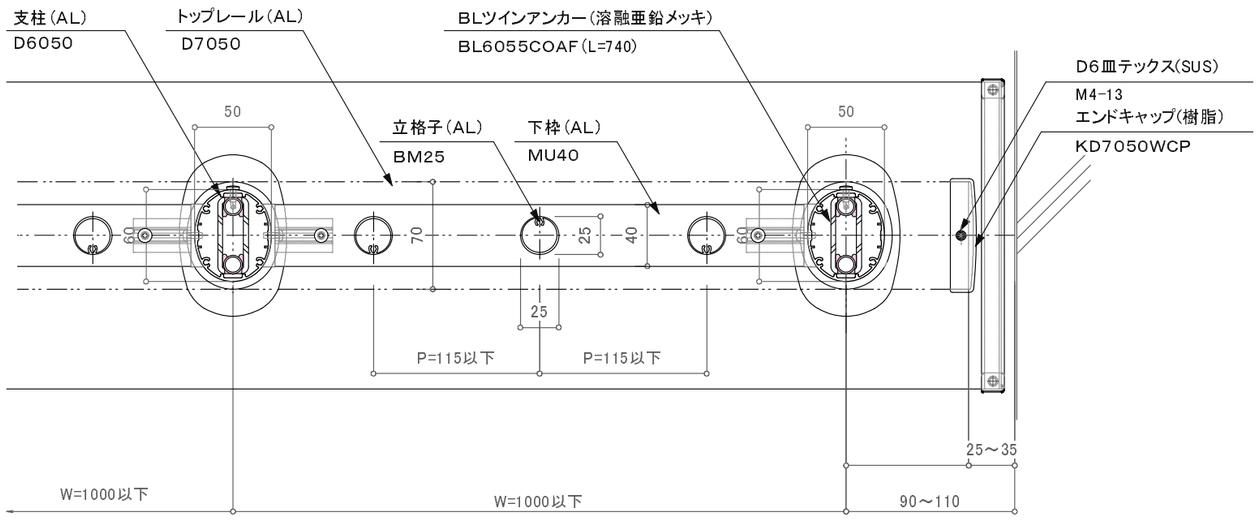

廊下用300型／DRK－2BW(ノックダウン型)

注意;BL新基準使用不可

訂正

設計 殿	受領欄	年 月 日	工事名	株式会社サンレール	営業 担当	設計 担当	作図	作成日
施工 殿	受領欄	年 月 日	名 称 BLアルミ笠木付手摺／DRK－2BW D7050二段立格子／ノックダウンカサレール工法					訂正日
								縮 尺 (A3) 1/4 1/25

図 番

制定日:2006.12.07 改定日: 2010.6.22