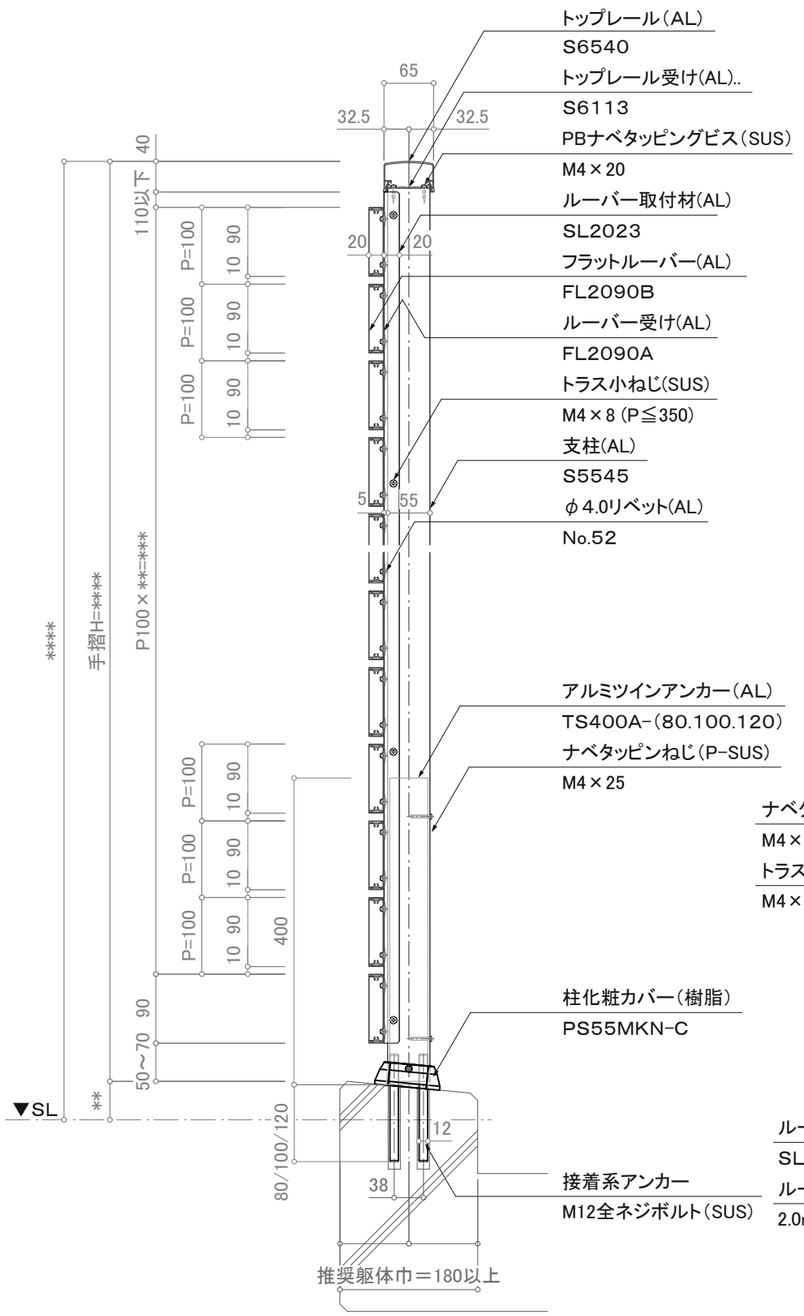

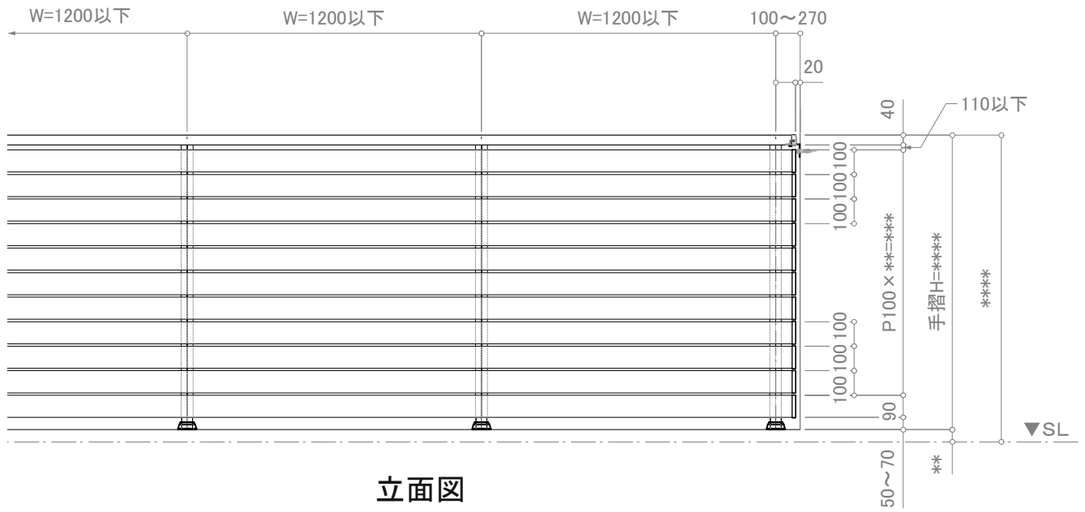

立面図

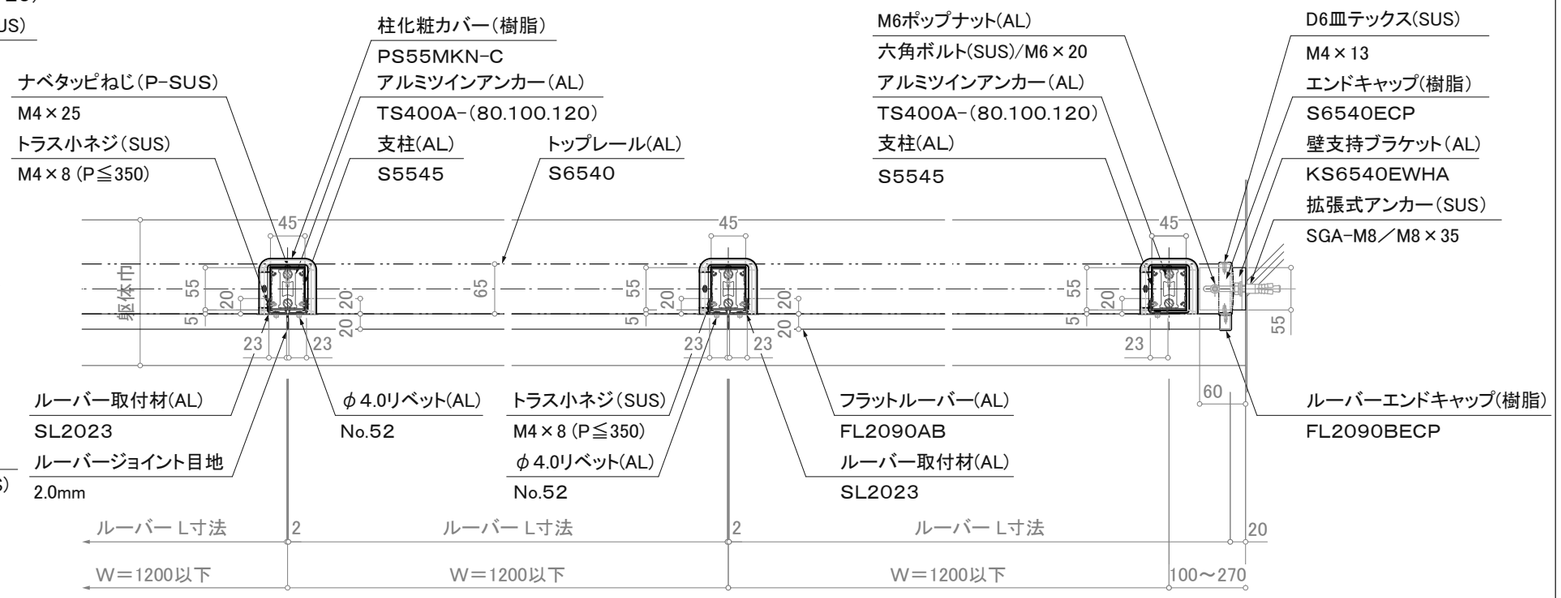

注意事項；躯体巾180未満は80mmアンカーは使用不可。

断面図

※注意；支柱ピッチは水平荷重強度により異なります。

平面詳細図

※壁支持ブラケットはオプションです。

訂正

△		設計 殿	受領欄	年 月 日	工事名	株式会社サンレール	営業	設計		作成日	図 番
△							担当	担当	作図	訂正日	
△		施工 殿	受領欄	年 月 日	名 称 アルミ手摺 断面詳細図 フラットブラインドレール／SL-FB-S6540-T					縮 尺 (A3)=1/8、1/25	

制定日：2006.12.07　改定日：2010.6.22