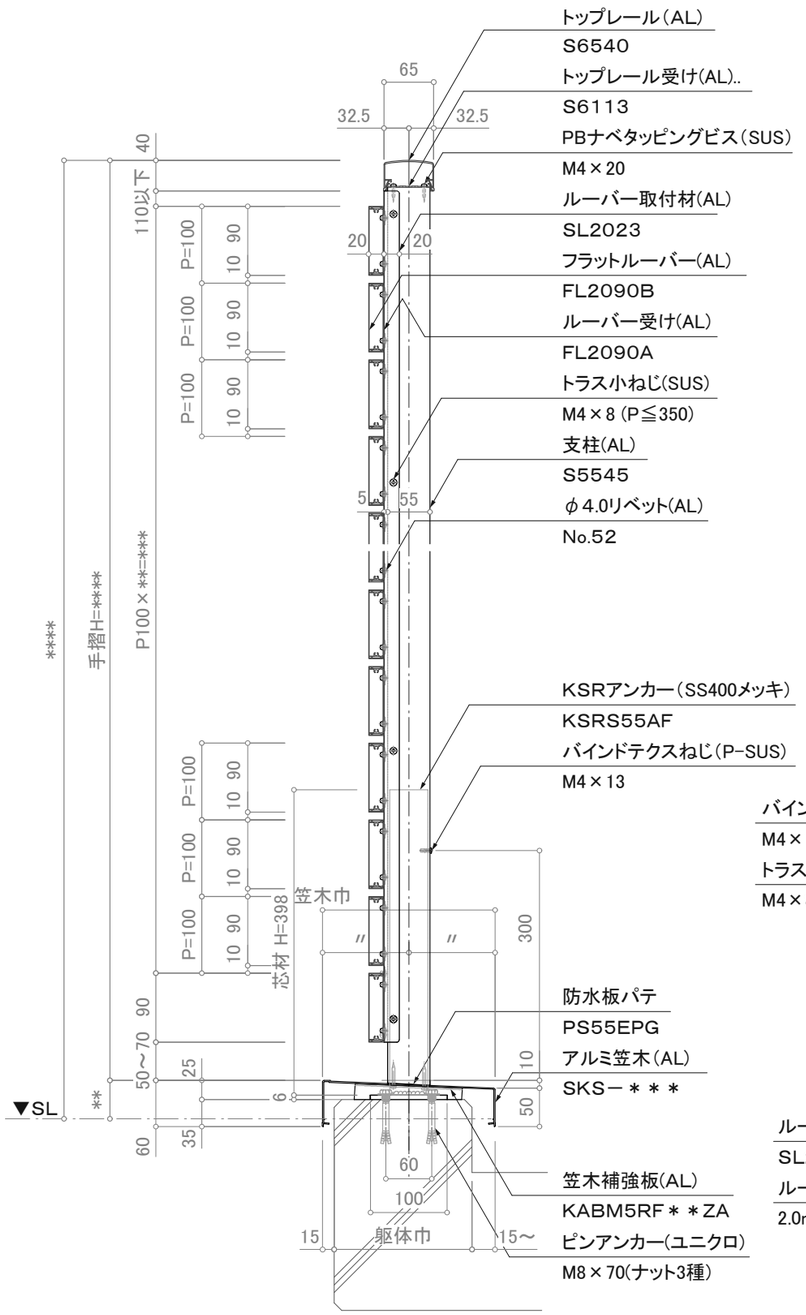

断面図

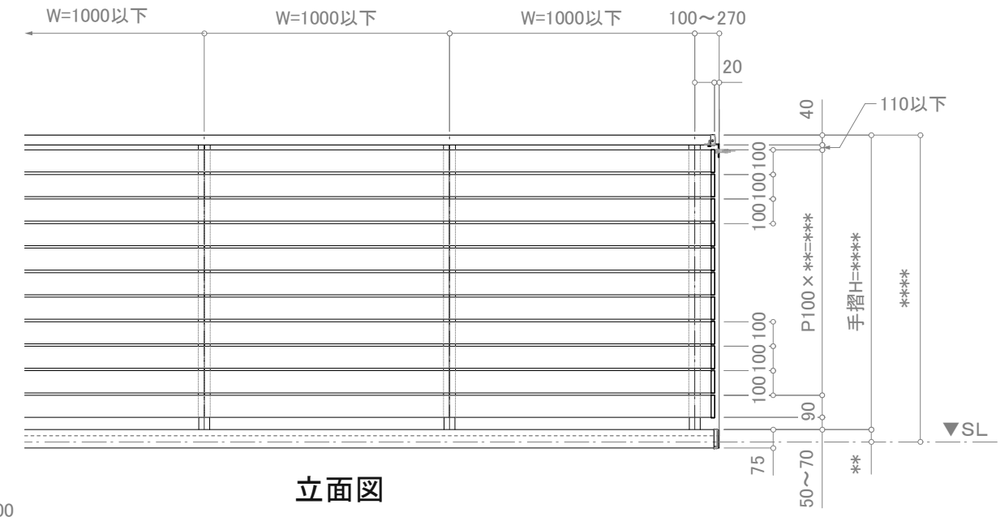

立面図

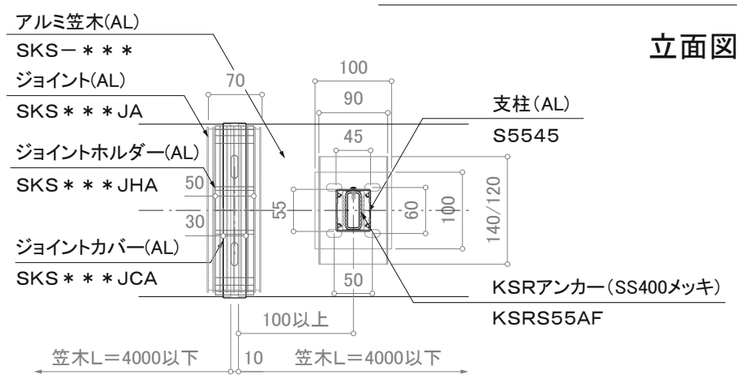

笠木ジョイント部平面詳細図

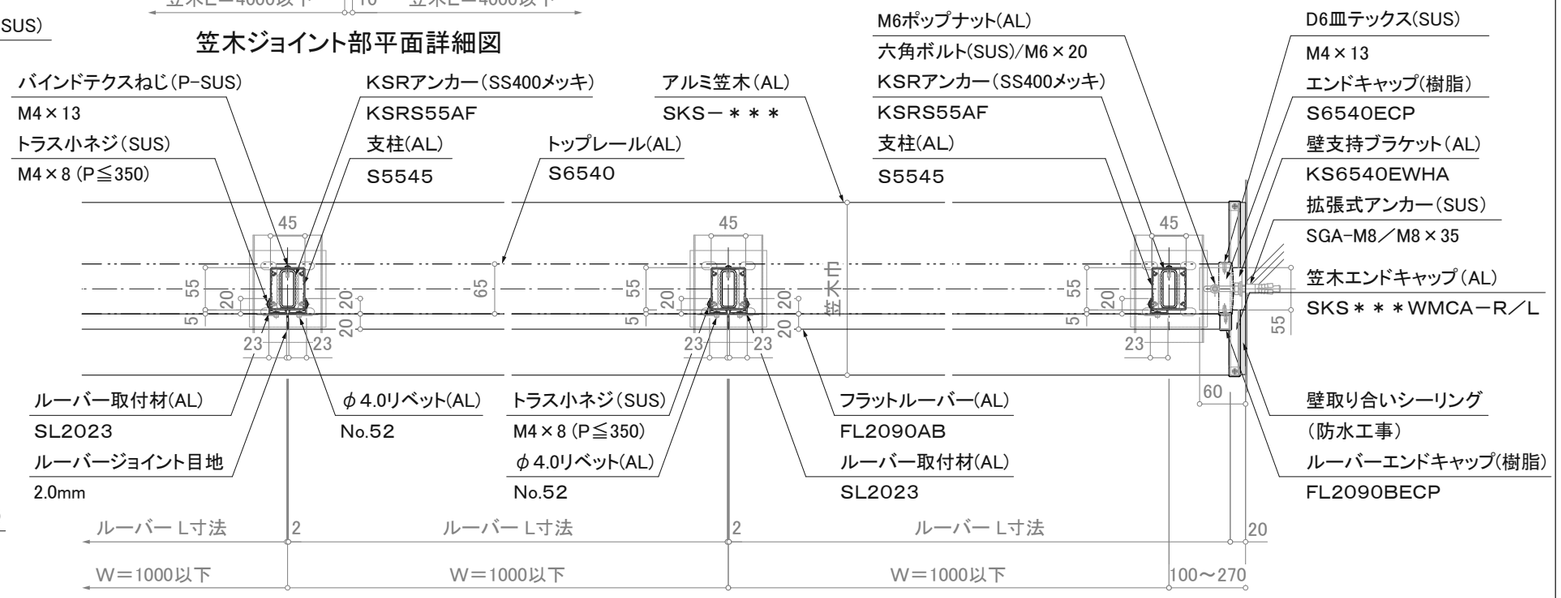

※注意；支柱ピッチは水平荷重強度により異なります。

※壁支持ブラケットはオプションです。

平面詳細図

訂正

設計 殿	受領欄	年 月 日	工事名	株式会社サンレール	営業 担当 / 設計 担当 作図 / 作成日 / 訂正日 / 縮尺 (A3)=1/8、1/25 / 図番
施工 殿	受領欄	年 月 日	名称 アルミ手摺 断面詳細図 フラットブラインドレール／SL-FB-S6540-SR		

制定日：2006.12.07　改定日：2010.6.22

営-033